1	DE	EN	FR	ES	NL	IT
	Montage- und Bedienungsanleitung	Assembly and operating instructions	Instructions de montage et d'utilisation	Instrucciones de montaje y funcionamiento	Montage- en gebruiksaanwijzing	Istruzioni di montaggio e d´utilizzo
UK CA CE	**Druckregler**	**Pressure regulator**	**Détendeur de pression**	**Regulador de presión**	**Drukregelaar**	**Regolatore di pressione**
30 mbar	**EN 16129 Anhang D**	**BS EN 16129 Annex D**	**EN 16129 Annexe D**	**EN 16129 Anexo D**	**EN 16129 Bijlage D**	**EN 16129 Allegato D**

Caramatic BasicOne

DA NO SV FI PL

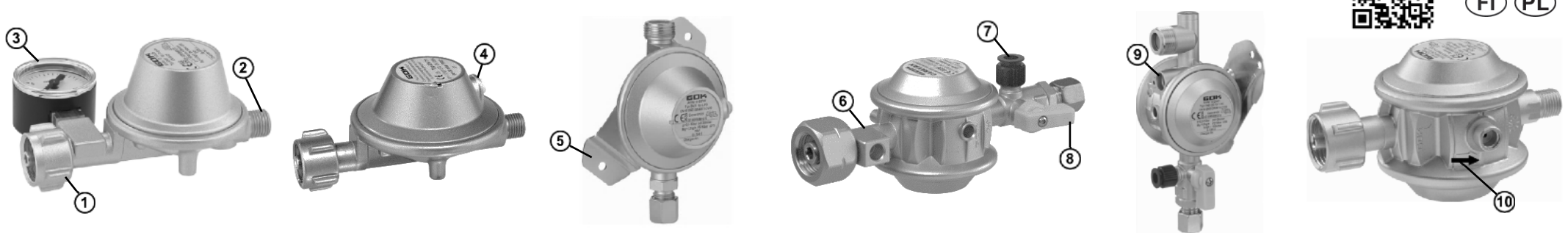

Typ EN 61 / 0,8 kg/h — **Typ EN 71 / 1,2 kg/h** — **Typ EN 61-DS / 1,5 kg/h**

DE
1. Eingangsanschluss
2. Ausgangsanschluss
3. Option Manometer
4. Entlüftungsstopfen
5. Wandhalterung
6. Anschlussblock für Option Manometer (3)
7. Option Prüfventil
8. Drehgriff Absperrventil für Prüfanschluss in „AUF"-Stellung
9. Anschluss für Eis-Ex rund
10. Pfeil für Durchflussrichtung

EN
1. Inlet connection
2. Outlet connection
3. Optional pressure gauge
4. Vent sockets
5. Wall bracket
6. Connection block for option pressure gauge (3)
7. Optional test valve
8. Rotating handle shut-off valve for test connection in "OPEN" position
9. Connection for de-icer round
10. Arrow for flow direction

FR
1. Raccord d'entrée
2. Raccord de sortie
3. Option : manomètre
4. Bouchon de purge
5. Support mural
6. Bloc de connexion pour option : manomètre (3)
7. Option : robinet de contrôle
8. Poignée tournante du robinet d'arrêt pour le raccord de contrôle en position « OUVERT »
9. Raccord pour Eis-Ex rond
10. Flèche indiquant le sens du débit

ES
1. Conexión de entrada
2. Conexión de salida
3. Manómetro (opcional)
4. Tapón de purga
5. Soporte para pared
6. Bloque de conexión para manómetro (3) (opcionales)
7. Válvula de pruebas (opcional)
8. Empuñadura giratoria válvula de cierre para conexión de pruebas en posición «ABIERTA»
9. Conexión para anticongelante alrededor
10. Flecha de sentido del caudal

NL
1. Ingangsaansluiting
2. Uitgangsaansluiting
3. Optie manometer
4. Ontluchtingsstop
5. Wandhouder
6. Aansluitblok voor optie manometer (3)
7. Optie testventiel
8. Draaigreep afsluiter voor testaansluiting in 'OPEN' stand
9. Aansluiting voor Eis-Ex rond
10. Pijl voor stromingsrichting

IT
1. Raccordo di entrata
2. Raccordo di uscita
3. Opzione manometro
4. Tappo di sfiato
5. Supporto a parete
6. Blocco di collegamento per opzione manometro (3)
7. Opzione valvola di controllo
8. Manopola girevole valvola d'intercettazione per raccordo di controllo in posizione "APERTO"
9. Raccordo per Eis-Ex tondo
10. Freccia per direzione di flusso

ZU DIESER ANLEITUNG

- Diese Anleitung ist ein Teil des Produktes.
- Für den bestimmungsgemäßen Betrieb und zur Einhaltung der Gewährleistung ist diese Anleitung zu beachten und dem Betreiber auszuhändigen.
- Während der gesamten Benutzung aufbewahren.
- Zusätzlich zu dieser Anleitung sind die nationalen Vorschriften, Gesetze und Installationsrichtlinien zu beachten.
- Diese Anleitung im Fahrzeug aufbewahren!

ABOUT THIS MANUAL

- This manual is part of the product.
- This manual must be observed and handed over to the operator to ensure that the component operates as intended and to comply with the warranty terms.
- Keep it in a safe place while you are using the product.
- In addition to this manual, please also observe national regulations, laws, and installation guidelines.
- Please keep these instructions in the vehicle.

À PROPOSE DE CETTE NOTICE

- La présente notice fait partie intégrante du produit.
- Cette notice doit être observée et remise à l'exploitant en vue d'une exploitation conforme et pour respecter les conditions de garantie.
- À conserver pendant toute la durée d'utilisation.
- Outre cette notice, les prescriptions, lois et directives d'installation nationales doivent être respectées.
- Conservez cette instruction dans le véhicule !

ACERCA DE ESTAS INSTRUCCIONES

- Estas instrucciones forman parte del producto.
- Para cumplir el uso previsto y conservar la garantía, estas instrucciones deben cumplirse y entregarse al usuario.
- El usuario debe conservar estas instrucciones durante toda la vida de uso del producto.
- Además de estas instrucciones deben observarse las normativas, leyes y normas de instalación nacionales vigentes.
- Guarde este instrucciones en el vehículo.

OVER DEZE HANDLEIDING

- Deze handleiding maakt deel uit van het product.
- Om het product volgens de voorschriften te kunnen gebruiken en in verband met de garantie moet deze handleiding in acht worden genomen en aan de gebruiker worden overhandigd.
- Bewaren gedurende de gehele gebruiksduur.
- Neem naast deze handleiding ook de nationale voorschriften, wetten en installatierichtlijnen in acht.
- Deze handleiding in het voertuig bewaren!

NOTA SULLE PRESENTI ISTRUZIONI

- Queste istruzioni sono parte integrante del prodotto.
- Per garantire un funzionamento conforme alla destinazione d'uso e per non compromettere la validità della garanzia, è necessario attenersi alle presenti istruzioni e consegnarle al gestore.
- Conservarle per tutto il periodo di utilizzo.
- Oltre alle presenti istruzioni, osservare le disposizioni, le leggi e le direttive di installazione valide nel Paese di utilizzo.
- Conservare le presenti istruzioni nel veicolo!

SICHERHEITSBEZOGENE HINWEISE

- Ihre Sicherheit und die Sicherheit anderer ist uns sehr wichtig.
- Wir haben viele wichtige Sicherheitshinweise in dieser Montage- und Bedienungsanleitung zur Verfügung gestellt.
- Lesen und beachten Sie alle Sicherheitshinweise sowie Hinweise.

⚠ Dies ist das Warnsymbol. Dieses Symbol warnt vor möglichen Gefahren, die den Tod oder Verletzungen für Sie und andere zur Folge haben können. Alle Sicherheitshinweise folgen dem Warnsymbol, auf dieses folgt entweder das Wort **„GEFAHR", „WARNUNG"** oder **„VORSICHT"**. Diese Worte bedeuten:

⚠GEFAHR
bezeichnet eine **Personengefährdung** mit einem **hohen Risikograd**.
→ Hat **Tod** oder eine **schwere Verletzung** zur Folge.

⚠WARNUNG
bezeichnet eine **Personengefährdung** mit einem **mittleren Risikograd**.
→ Hat **Tod** oder eine **schwere Verletzung** zur Folge.

⚠VORSICHT
bezeichnet eine **Personengefährdung** mit einem **niedrigen Risikograd**.
→ Hat eine **geringfügige** oder **mäßige Verletzung** zur Folge.

HINWEIS
bezeichnet einen **Sachschaden**.
→ Hat eine **Beeinflussung** auf den laufenden Betrieb.

⚠GEFAHR

Ausströmendes Flüssiggas ist hoch entzündbar!
Kann zu Explosionen führen. Schwere Verbrennungen bei direktem Hautkontakt.
- Verbindungen regelmäßig auf Dichtheit prüfen!
- Bei Gasgeruch und Undichtheit sofortige Außerbetriebnahme der Anlage!
- Zündquellen oder elektrische Geräte außer Reichweite halten!
- Entsprechende Gesetze und Verordnungen beachten!

§EU

SAFETY ADVICE

- Your safety and the safety of others are very important to us.
- We have provided many important safety messages in this assembly and operating manual.
- Always read and obey all safety messages and messages.

⚠ This is the safety alert symbol.
This symbol alerts you to potential hazards that can kill or hurt you and others.
All safety messages will follow the safety alert symbol and either the word "**DANGER", "WARNING",** or **"CAUTION"**.
These words mean:

⚠DANGER
describes a **personal hazard** with a **high degree of risk.**
→ May result in **death or serious injury.**

⚠WARNING
describes a **personal hazard** with a **medium degree of risk.**
→ May result in **death or serious injury.**

⚠CAUTION
describes a **personal hazard** with a **low degree of risk.**
→ May result in **minor or moderate injury.**

NOTICE
describes **material damage.**
→ Has an **effect** on ongoing operation.

⚠DANGER

Escaping liquid petroleum gas is highly flammable!
Can cause explosions. Severe burns in case of direct skin contact.
- Regularly check connections for leak-tightness.
- If you smell gas or detect a leak, shut the system down immediately.
- Keep ignition sources and electrical devices out of reach.
- Observe applicable laws and regulations.

CONSIGNES DE SÉCURITÉ

- Nous attachons une importance cruciale à votre sécurité et à celle d'autrui.
- Aussi avons-nous mis à votre disposition, dans cette notice de montage et d'utilisation, un grand nombre de consignes de sécurité des plus utiles.
- Veuillez lire et observer toutes les consignes de sécurité ainsi que les avis.

⚠ Voici le symbole de mise en garde.
Il vous avertit des dangers éventuels susceptibles d'entraîner des blessures ou la mort – la vôtre ou celle d'autrui. Toutes les consignes de sécurité sont précédées de ce symbole de mise en garde, lui-même accompagné des mots **« DANGER »**, **« AVERTISSEMENT »** ou **« ATTENTION »**.
Voici la signification de ces termes :

⚠DANGER
signale un **danger pour une personne** comportant **un niveau de risque élevé**.
→ Peut entraîner **la mort ou une blessure grave.**

⚠AVERTISSEMENT
signale un **danger pour une personne** comportant un niveau de risque moyen.
→ Peut entraîner **la mort ou une blessure grave.**

⚠ATTENTION
signale un **danger pour une personne** comportant **un niveau de risque faible**.
→ Peut entraîner **une blessure légère à moyenne.**

AVIS
signale un **dommage matériel**.
→ Une **influence** sur l'exploitation.

⚠DANGER

Le gaz de pétrole liquéfié qui s'écoule est hautement inflammable !
Peut provoquer des explosions. Risque de graves brûlures au contact direct avec la peau.
- Contrôler régulièrement l'étanchéité des raccords !
- Mise hors service immédiate de l'installation en cas d'odeur de gaz et de fuite !
- Maintenir à l'écart des sources d'inflammation et des équipements électriques !
- Respecter la législation et les règlements correspondants !

ADVERTENCIAS DE SEGURIDAD

- Su seguridad y la seguridad de terceros son muy importantes para nosotros.
- Hemos incluido muchas advertencias de seguridad importantes en este manual de instrucciones y montaje.
- Lea y cumpla tanto las advertencias de seguridad como las notas.

⚠ Este es el icono de advertencia. Este icono advierte de los posibles peligros que podrían causar la muerte o lesiones a usted y a terceros. Todas las advertencias de seguridad están precedidas por el icono de advertencia seguido de la palabra **"PELIGRO", "ADVERTENCIA"** o **"ATENCIÓN"**.
Dichas palabras significan:

⚠PELIGRO
indica un **peligro para las personas** con un **alto grado de riesgo**.
→ Tiene como consecuencias **la muerte o lesiones graves.**

⚠ADVERTENCIA
indica un **peligro para las personas** con un **grado de riesgo medio.**
→ Tiene como consecuencias **la muerte o lesiones graves.**

⚠ATENCIÓN
indica un **peligro para las personas** con un **grado de riesgo bajo.**
→ Tiene como consecuencias **lesiones leves o moderadas.**

AVISO
indica un **daño material.**
→ Tiene **influencia** en el funcionamiento.

⚠PELIGRO

¡Los escapes de gas licuado son muy inflamables!
Pueden producir explosiones. Quemaduras graves al entrar en contacto directo con la piel.
- ¡Comprobar con regularidad la estanqueidad de las uniones!
- ¡Si se nota olor a gas o se detecta una fuga, poner el aparato fuera de servicio inmediatamente!
- ¡Mantener lejos de focos de ignición o aparatos eléctricos!
- ¡Respetar la normativa y las disposiciones legales aplicables!

VEILIGHEIDSVOORSCHRIFTEN

- Wij hechten veel waarde aan uw veiligheid en die van anderen.
- Daarom hebben we in deze montage- en gebruiksaanwijzing veel belangrijke veiligheidsvoorschriften opgenomen.
- Wij verzoeken u alle veiligheidsvoor-schriften en overige instructies te lezen en op te volgen.

⚠ Dit is het waarschuwingssymbool. Dit symbool waarschuwt u voor mogelijke gevaren die zowel voor u als voor anderen de dood of verwondingen tot gevolg kunnen hebben. Alle veiligheidsvoorschriften worden aangegeven met een waarschuwingssymbool, gevolgd door het woord **"GEVAAR", "WAARSCHUWING"** of **"VOORZICHTIG"**. Deze woorden betekenen:

⚠GEVAAR
wijst op **gevaar voor personen** met een **hoog risico**.
→ Heeft de **dood of zware verwondingen** tot gevolg.

⚠WAARSCHUWING
wijst op **gevaar voor personen** met een **gemiddeld risico**.
→ Heeft de **dood of zware verwondingen** tot gevolg.

⚠VOORZICHTIG
wijst op **gevaar voor personen** met een **laag risico**.
→ Heeft lichte of **matige verwondingen** tot gevolg.

LET OP
wijst op mogelijke **materiële schade**.
→ Heeft **invloed** op het lopende bedrijf.

⚠GEVAAR

Vloeibaar gas is bij ontsnapping licht ontvlambaar!
Explosiegevaar. Leidt bij direct contact met de huid tot ernstige brandwonden.
- Controleer de verbindingen regelmatig op lekkage!
- Stel het apparaat direct buiten bedrijf als u gas ruikt of een lekkage waarneemt!
- Houd ontstekingsbronnen en elektrische apparaten op afstand!
- Neem de toepasselijke wetten en verordeningen in acht!

AVVERTENZE SULLA SICUREZZA

- Attribuiamo grande importanza alla sicurezza vostra e di chi vi circonda.
- Per questo, nelle presenti istruzioni di montaggio e di utilizzo abbiamo raccolto tante importanti avvertenze per la sicurezza.
- Vi invitiamo a leggere e osservare tutte le avvertenze e indicazioni fornite.

⚠ Questo è un simbolo di avvertenza. Esso richiama la vostra attenzione su potenziali pericoli che possono provocare la morte o lesioni all'utilizzatore e ad altre persone. Tutte le avvertenze per la sicurezza sono precedute dal simbolo di avvertenza, il quale è a sua volta preceduto dal termine **"PERICOLO", "AVVERTENZA"** o **"ATTENZIONE"**.
Detti termini hanno il seguente significato:

⚠PERICOLO
indica un **pericolo per le persone** con un **grado di rischio elevato**.
→ Può comportare **conseguenze fatali** o **lesioni gravi**.

⚠AVVERTENZA
indica un **pericolo per le persone** con un **grado di rischio medio**.
→ Può comportare **conseguenze fatali** o **lesioni gravi**.

⚠ATTENZIONE
indica un **pericolo per le persone** con un **grado di rischio esiguo**.
→ Può comportare una **lesione** di entità lieve o **media**.

NOTA
indica un **danno materiale**.
→ **Influisce** sul funzionamento ell'impianto.

⚠PERICOLO

Le fuoriuscite di gas liquido sono estremamente infiammabili!
Pericolo di esplosioni. Gravi ustioni in caso di contatto diretto con la cute.
- Controllare regolarmente la tenuta delle connessioni!
- In caso di odore di gas o mancanza di tenuta, procedere immediatamente alla messa fuori servizio dell'impianto!
- Tenere fonti di accensione o apparecchi elettrici lontano dal campo d'azione!
- Attenersi alle relative leggi ed ordinanze!

ALLGEMEINE PRODUKTINFORMATION

Das Produkt hält den angegebenen Ausgangsdruck konstant, unabhängig von Schwankungen des Eingangsdruckes (Gasflaschendruck) und Änderungen von Durchfluss und Temperatur innerhalb festgelegter Grenzen.

GENERAL PRODUCT INFORMATION

The product keeps the specified outlet pressure constant within defined limits regardless of fluctuations in the inlet pressure (gas cylinder pressure) and changes in flow and temperature.

INFORMATIONS GÉNÉRALES SUR LE PRODUIT

Le produit maintient constante la pression de sortie spécifiée, indépendamment des variations de la pression d'entrée (pression de la bouteille de gaz), du débit et de la température dans les limites fixées.

INFORMACIÓN GENERAL DEL PRODUCTO

Este producto mantiene la presión de salida indicada constante, independientemente de las variaciones en la presión de entrada (de la bombona de gas) y de los cambios en el caudal y la temperatura dentro de los límites establecidos.

ALGEMENE PRODUCTINFORMATIE

Het product houdt de aangegeven uitgangsdruk constant, onafhankelijk van schommelingen in de ingangsdruk (gasflesdruk) en veranderingen in het debiet en de temperatuur binnen vastgestelde grenzen.

INFORMAZIONI GENERALI SUL PRODOTTO

Il prodotto mantiene costante, all'interno dei limiti fissati, la pressione di uscita stabilita, indipendentemente dalle oscillazioni della pressione di entrata (pressione della bombola di gas) e dalle variazioni di flusso e di temperatura.

HERSTELLERERKLÄRUNG

Druckregler Typ EN 61 und Typ EN 71 mit integriertem PRV sowie Druckregler Typ EN 61-DS entsprechen den grundlegenden Sicherheitsanforderungen der Druckgeräte-Richtlinie (2014/68/EU) und Gasgeräteverordnung (2016/426/EU).

MANUFACTURER'S DECLARATION

Pressure regulators type EN 61 and type EN 71 with integrated PRV and pressure regulators type EN 61-DS comply meet the basic safety requirements of the pressure equipment directive (2014/68/EU) and the gas appliances regulation (2016/426/EU).

DÉCLARATION DU FABRICANT

Les détendeurs de pression de la type EN 61 et type EN 71 avec PRV intégré et les détendeurs type EN 61-DS répondent aux exigences fondamentales en matière de sécurité selon la directive Équipements sous pression (2014/68/EU) et de l'ordonnance relative aux appareils à gaz (2016/426/EU).

DECLARACIÓN DE FABRICANTE

Los reguladores de presión tipo EN 61 y EN 71 con PRV integrado y los reguladores de presión tipo EN 61-DS cumplen los requisitos de seguridad básicos de la directiva sobre aparatos de compresión (2014/68/EU) y la Ordenanza de Aparatos de Gas (2016/426/EU).

FABRIKANTENVERKLARING

Drukregelaars type EN 61 en EN 71 met geïntegreerde PRV en drukregelaars van het type EN 61-DS voldoen aan de algemene veiligheidseisen van de Drukapparatenrichtlijn (2014/68/EU) en de Gas Equipment Ordinance (2016/426/EU).

DICHIARAZIONE DEL PRODUTTORE

I regolatori di pressione tipo EN 61 e EN 71 con PRV integrato così come i regolatori di pressione tipo EN 61-DS soddisfano i requisiti di sicurezza essenziali della direttiva sui regolatori di pressione (2014/68/EU) e dell'ordinanza sulle apparecchiature a gas (2016/426/UE).

BESTIMMUNGSGEMÄSSE VERWENDUNG

INTENDED USE

UTILISATION CONFORME

USO PREVISTO

BEOOGD GEBRUIK

IMPIEGO CONFORME ALL'USO PREVISTO

Betriebsmedien	Operating media	Fluide de service	Medios de servicio	Bedrijfsmedia	Mezzi di esercizio
• Flüssiggas (Gasphase)	• LPG (gas phase)	• Gaz de pétrole liquéfié (phase gazeuse)	• Gas licuado (fase gaseosa)	• Vloeibaar gas (gasfase)	• Gas liquido (stato gassoso)
Eine Liste der Betriebsmedien mit Angabe der Bezeichnung, der Norm und des Verwendungslandes erhalten Sie im Internet unter **www.gok.de/liste-der-betriebsmedien.**	You will find a list of operating media with descriptions, the relevant standards, and the country in which they are used on the Internet at **www.gok.de/liste-der-betriebsmedien**	Vous trouverez une liste des fluides d'exploitation utilisés avec indication de la désignation, de la norme et du pays d'utilisation sur Internet à l'adresse **www.gok.de/liste-der-betriebsmedien.**	Siempre hay disponible una lista de medios de servicio con los datos de la denominación, la norma y el país de uso en Internet en **www.gok.de/liste-der-betriebsmedien.**	Een lijst van bedrijfsmedia met opgave van de aanduiding, de norm en het gebruiksland vindt u op **www.gok.de/liste-der-betriebsmedien.**	L'elenco dei mezzi di esercizio utilizzati con indicazioni circa la denominazione, la norma e il Paese di utilizzo è reperibile in rete all'indirizzo **www.gok.de/liste-der-betriebsmedien.**
Einsatzbereich	**Field of application**	**Domaine d'utilisation**	**Aplicaciones**	**Toepassingsgebied**	**Campo di applicazione**
• Caravans	• Caravans	• Caravanes	• Caravan	• Caravans	• Roulotte
• Motorcaravans Nicht für den Betrieb während der Fahrt!	• Motor caravans Not for operating while driving!	• Camping-cars Ne pas utiliser pendant le trajet !	• Autocaravanas ¡No para el funcionamiento durante la conducción!	• Campers Niet voor gebruik tijdens het rijden!	• Camper Non per l'uso durante la marcia!
• Mobilheime	• Mobile homes	• Maisons mobiles	• Viviendas móviles	• Stacaravans	• Case mobili
Betreiberort	**Place of operation**	**Lieu d'exploitation**	**Emplazamiento**	**Plaats van toepassing**	**Luogo d'impiego**
• im wettergeschützten Außenbereich • im sonnengeschützten Außenbereich • im Gasflaschenkasten mit Lüftung	• in external areas protected against the weather conditions • in external areas protected against sunlight • in gas bottle locker with ventilation	• à l'extérieur à l'abri des intempéries • à l'extérieur à l'abri du soleil • dans le coffre à bouteilles de gaz avec la ventilation	• en una zona exterior protegida de los fenómenos meteorológicos • en una zona exterior protegida del sol • en cofre de bombonas de gas con ventilación	• buiten, beschermd tegen weersinvloeden • buiten, beschermd tegen de zon • in de gasflessenkist met ventilatie	• in ambienti esterni al riparo dagli agenti atmosferici • in ambienti esterni al riparo dai raggi solari • in vano bombole gas con aerazione

2	DE	EN	FR	ES	NL	IT
Ⓘ Ⓘⓘ Ⓘⓘⓘ Ⓘⓥ	**Einbauort wahlweise:** • Anschluss Gasflaschenventil Ⓘ • Schlauchleitung von Flaschenventil Ⓘⓘ • Anschluss Rohrleitung Ⓘⓘⓘ • Anschluss Tankventil Ⓘⓥ	**Installation location optionally** • connection gas cylinder valve Ⓘ • hose assembly from cylinder valve Ⓘⓘ • connection piping Ⓘⓘⓘ • connection tank valve Ⓘⓥ	**Lieu d'installationen option:** • raccordement au robinet de la bouteille Ⓘ de gaz • tuyau flexible du robinet de bouteille Ⓘⓘ • raccordement de tuyauterie Ⓘⓘⓘ • raccordement de la vanne du réservoir Ⓘⓥ	**Lugar de montaje optativa:** • conexión válvula de la bombona de gas Ⓘ • tubo flexible desde la válvula de la bombona Ⓘⓘ • conexión tubería Ⓘⓘⓘ • conexión de la válvula del tanque Ⓘⓥ	**Inbouwlocatie naar keuze:** • aansluiting gasflesventiel Ⓘ • slangleiding van flesventiel Ⓘⓘ • aansluiting pijpleiding Ⓘⓘⓘ • aansluiting tankventiel Ⓘⓥ	**Luogo d'installazione a scelta:** • collegamento valvola bombola del gas Ⓘ • tubo flessibile della valvola della bombola Ⓘⓘ • collegamento tubatura Ⓘⓘⓘ • collegamento valvola serbatoio Ⓘⓥ

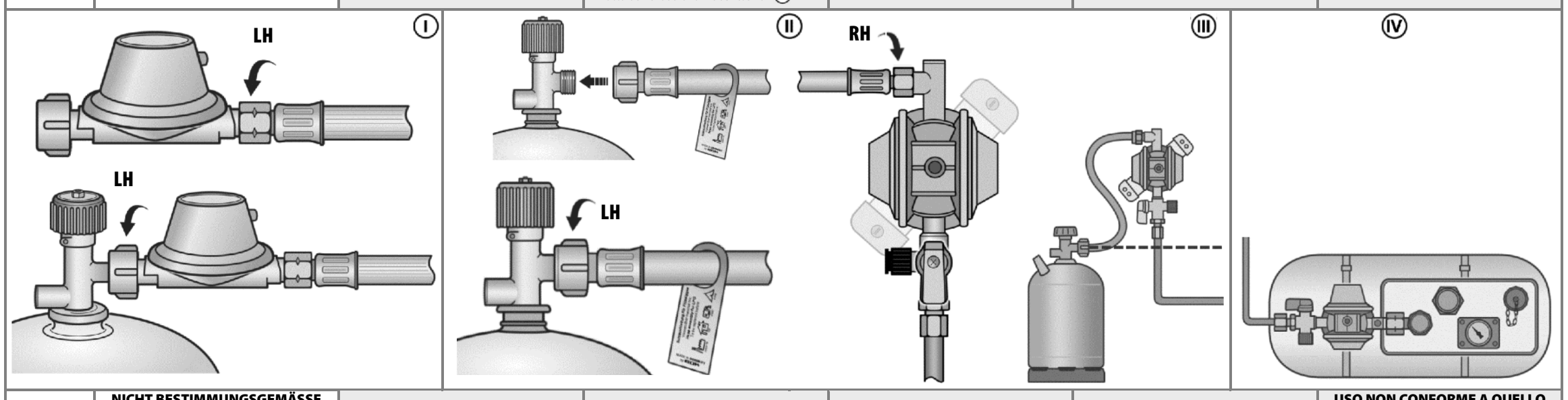

	NICHT BESTIMMUNGSGEMÄSSE VERWENDUNG	INAPPROPRIATE USE	UTILISATION NON CONFORME	USO NO CONFORME AL PREVISTO	ONREGLEMENTAIR GEBRUIK	USO NON CONFORME A QUELLO PREVISTO
§EU	Jede Verwendung, die über die bestimmungsgemäße Verwendung hinausgeht: • z. B. Betrieb mit anderen Medien, Drücken • Betrieb während der Fahrt • Verwendung von Gasen in der Flüssigphase • Einbau entgegen der Durchflussrichtung • Betrieb mit nicht zulässigen Schlauchleitungen • Änderungen am Produkt oder an einem Teil des Produktes • Verwendung bei Umgebungstemperaturen abweichend von: siehe TECHNISCHE DATEN • Die Verwendung dieses Produktes innerhalb geschlossener Räume sowie im Haushalt ist nicht zulässig. • Dem Druckregler darf kein Druckregler mit eingebautem Druckbegrenzer nachgeschaltet werden! • Der Druckregler darf nicht in Ex-Zone **0** eingebaut werden. **Bitte beachten Sie die gültigen nationalen Installationsvorschriften für Flüssiggasanlagen.**	All uses exceeding the concept of intended use: • e.g. operation using different media, pressures • operation while driving • use of gases in the liquid phase • installation against the flow direction • operation with inappropriate hose assembly • changes to the product or parts of the product • use at ambient temperature varying from: see TECHNICAL DATA • This product must not be used in an enclosed room or in the household. • The pressure regulator must not be installed downstream of a pressure regulator with pressure limiter. • The pressure regulator may not be installed in EX protection zone **0**. **Observe the applicable national installation regulations for LPG systems.**	Toute utilisation dépassant le cadre de l'utilisation conforme à la destination du produit : • p. ex. fonctionnement avec d'autres fluides, pressions • fonctionnement pendant le trajet • utilisation de gaz en phase liquide • montage dans le sens contraire du débit • fonctionnement avec des tuyaux flexibles non autorisés • modifications effectuées sur le produit ou sur une partie du produit • utilisation en présence de températures ambiantes différentes : voir les DONNÉES TECHNIQUES • Il est interdit d'utiliser ce produit dans des locaux fermés et dans le domaine domestique. • Il est interdit de monter en aval du détendeur de pression un détendeur de pression avec limiteur de pression intégré ! • Il ne faut pas installer le détendeur de pression dans la zone explosible **0**. **Veuillez observer les prescriptions d'installation nationales en vigueur pour les installations de GPL.**	Cualquier uso que no esté incluido en el uso previsto: • p. ej., funcionamiento con otros medios, impresión • uso de gases en la fase de licuado • montaje en el sentido opuesto al del caudal • servicio con mangueras no autorizadas • modificaciones en el producto o en una pieza del producto • uso con temperaturas ambiente que divergen de: véanse los DATOS TÉCNICOS • Está prohibido utilizar este producto en salas cerradas y en ámbitos domésticos. • Al regulador de presión no se le puede conectar otro regulador de presión que tenga limitador de presión. • El regulador de presión no se puede montar en la zona Ex **0**. **Por favor, observe las normas de instalación nacionales en vigor para las instalaciones de gas licuado.**	leder gebruik dat niet aan het gebruik volgens de voorschriften voldoet: • bijv. gebruik met een ander medium, andere druk • gebruik tijdens de rit • gebruik van gassen in de vloeibare fase • inbouw tegen de stromingsrichting in • gebruik met niet toegestane slangleidingen • wijziging van het product of een deel van het product • gebruik bij omgevingstemperaturen afwijkend van: zie TECHNISCHE GEGEVENS • Is het niet toegestaan dit product in gesloten ruimtes en in huishoudens te gebruiken. • Na de drukregelaar mag geen drukregelaar met ingebouwde drukbegrenzer worden geschakeld! • De drukregelaar mag niet in EX-zone **0** ingebouwd worden. **Neem de van toepassing zijnde nationale installatievoorschriften voor installaties met vloeibaar gas in acht.**	Ogni uso diverso da quello previsto: • ad es. utilizzo con altri liquidi/mezzi di esercizio o con altre pressioni • utilizzo di gas nella fase liquid • installazione in direzione contraria a quella di flusso • utilizzo con tubi flessibili non ammissibili • modifiche del prodotto o di sue parti • utilizzo a temperatura ambiente salvo: vedere DATI TECNICI • Non è consentito l'uso di questo prodotto all'interno di locali chiusi o nell'ambiente domestico. • Il regolatore di pressione non può essere collegato a valle di un regolatore di pressione con riduttore di pressione integrato! • Il regolatore di pressione non può essere montato in una zona a rischio esplosione di tipo **0**. **Attenersi alle normative nazionali di installazione in vigore per gli impianti di gas liquido.**
	VORTEILE UND AUSSTATTUNG	**ADVANTAGES AND EQUIPMENT**	**AVANTAGES ET ÉQUIPEMENT**	**VENTAJAS Y CARACTERÍSTICAS**	**VOORDELEN EN UITRUSTING**	**VANTAGGI E DOTAZIONI**
EN61_EN71	**Überdruck-Abblaseventil PRV** Das Überdruck-Abblaseventil PRV - Pressure Relief Valve, im Weiteren PRV genannt, ist eine im Druckregler eingebaute, selbsttätig wirkende Sicherheitseinrichtung mit begrenztem Durchfluss, welches die angeschlossenen Verbraucher vor unzulässig hohem Druck schützt. Entsteht auf der Ausgangsseite ein unzulässig hoher Druck z. B. durch hohe Temperaturen, öffnet das PRV und bläst den Überdruck über die Öffnung am Entlüftungsstopfen ④ ab. Nach dem Druckabbau schließt das PRV selbsttätig. Der Druckregler ist auf dem Typschild mit „PRV" gekennzeichnet. **⚠WARNUNG** **Erstickungsgefahr durch ausströmendes Gas in geschlossenen Räumen!** Gas kann in höheren Konzentrationen zu Atemnot und Ohnmacht führen. • Druckregler mit Entlüftungsstopfen ④ nicht in geschlossenen Räumen verwenden!	**Pressure relief valve PRV** The pressure relief valve PRV - hereinafter referred to as PRV - is an automatic safety device with limited flow that is installed in the pressure regulator to protect connected consumer equipment against inadmissibly high pressures. If there is inadmissibly high pressure on the outlet side, for example due to high temperatures, the PRV opens and relieves the excess pressure through the opening on the vent socket ④. When the pressure has dropped, the PRV closes automatically. "PRV" is marked on the nameplate of the pressure regulator. **⚠WARNING** **Risk of asphyxiation from gas leaks in enclosed spaces** High concentrations of gas can cause difficulty in breathing and lead to unconsciousness. • Do not use pressure regulators with vent sockets ④ indoors.	**Soupape de surpression PRV** La soupape de surpression PRV (Pressure Relief Valve, ou ci-après soupape PRV) est un dispositif de sécurité automatique à débit limité intégré au détendeur de pression qui protège les consommateurs raccordés d'une pression trop élevée. Si une pression trop élevée se constitue côté sortie, par exemple en raison de températures élevées, la soupape PRV s'ouvre et laisse la surpression s'échapper par l'ouverture sur le bouchon de purge ④. Après la réduction de la pression, la soupape PRV se referme automatiquement. Le détendeur de pression porte la mention « PRV » sur sa plaque signalétique. **⚠AVERTISSEMENT** **Risque d'asphyxie en cas de fuite de gaz dans les locaux fermés !** Dans des concentrations élevées, le gaz peut entraîner des risques de suffocation et d'évanouissement. • Ne pas utiliser des détendeurs de pression avec bouchon de purge ④ dans des locaux fermés !	**Válvula de escape de sobrepresión PRV** La válvula de escape de sobrepresión PRV, Pressure Relief Valve, en lo sucesivo denominada PRV, es un dispositivo de seguridad, de funcionamiento automático, con caudal limitado, instalado en el regulador de presión, que protege al consumidor conectado ante presiones elevadas no admitidas. Si en el lado de salida se generasen presiones elevadas no admitidas, p. ej., por temperaturas altas, la PRV se abriría para permitir la salida de la sobrepresión a través de la abertura situada en el tapón de purga ④. Tras la reducción de presión, la PRV se cerrará automáticamente. El regulador de presión está identificado en la placa de características con «PRV». **⚠ADVERTENCIA** **Peligro de asfixia por fluidos de gas en espacios cerrados.** El gas en altas concentraciones puede provocar problemas respiratorios y desmayos. • No usar reguladores de presión con tapones de purga ④ en espacios cerrados.	**Overdrukventiel PRV** Het overdrukventiel PRV - Pressure Relief Valve, hierna PRV genoemd, is een in de drukregelaar ingebouwde, zelfstandig werkende veiligheidscomponent met begrensd debiet, die de aangesloten verbruikers beschermt tegen ontoelaatbaar hoge druk. Ontstaat aan de uitgangszijde een ontoelaatbaar hoge druk, bijv. door hoge temperaturen, dan opent de PRV en blaast de overdruk via de opening aan de ontluchtingsstop ④ weg. Na de drukafbouw sluit de PRV zelfstandig. De drukregelaar is op het typeplaatje met "PRV" aangeduid. **⚠WAARSCHUWING** **Gevaar van verstikking door uitstromend gas in gesloten ruimtes!** Gas kan in hogere concentraties tot ademnood en bewusteloosheid leiden. • Drukregelaars met ontluchtingsstop ④ niet in gesloten ruimtes gebruiken!	**Valvola di sovrapressione PRV** La valvola di sovrapressione PRV, valvola limitatrice di pressione (Pressure Relief Valve, definita di seguito PRV) è un dispositivo di sicurezza con flusso limitato ad azionamento automatico, integrato nel regolatore di pressione, che protegge gli apparecchi di consumo collegati da pressione troppo elevata. Se sul lato di uscita si crea una pressione troppo elevata, ad esempio causata da alte temperature, la PRV si apre e scarica la sovrapressione attraverso il foro sul tappo di sfiato ④. Al termine della riduzione di pressione, la PRV si chiude automaticamente. Il regolatore di pressione è contrassegnato sulla targhetta con "PRV". **⚠AVVERTENZA** **Pericolo di soffocamento per fuoriuscite di gas in ambienti chiusi!** In elevate concentrazioni il gas può determinare affanno respiratorio e perdita di conoscenza. • Non utilizzare regolatori di pressione con tappo di sfiato ④ in ambienti chiusi!
Typ EN61-DS	Der **Zweistufige Sicherheitsdruckregler S2SR** (Safety two Stages Regulator) ist eine Kombination aus zwei, in Reihe geschalteten, Druckreglern. Der Zweistufige Sicherheitsdruckregler S2SR dient zur Absicherung der Verbrauchsgeräte vor unzulässig hohem Druck. Wenn eine der beiden Reglerstufen ausfällt, z. B. durch Schmutz bzw. andere Fremdkörper am Ventil, übernimmt die jeweils andere Reglerstufe eine Druckreduzierung auf 100 oder 150 mbar. Der Druckregler ist auf dem Typschild mit „S2SR" gekennzeichnet.	The **two stage safety pressure regulating device "S2SR"** (Safety two Stages Regulator) is a combination of two series-connected pressure regulator. The over-pressure safety device is designed to protect consumer equipment against inadmissibly high pressures. If one of the two controller stages fails, e.g. because of dirt and other foreign bodies in the valve, respectively, the other controller stage reduces the pressure to 100 or 150mbar. The pressure regulator is identified with "S2SR" on the type label.	Le **dispositif de détente de pression de sécurité à deux étages « S2SR »** (Safety two Stages Regulator) est une combinaison de deux détendeurs de pression connectés en série. Le dispositif de sécurité contre la surpression sert à protéger les consommateurs contre un niveau de pression inadmissible. En cas de défaillance de l'une des deux étages de régulateur p.ex. suite à des salissures ou d'autres corps étrangers au niveau de la valve, l'autre étage de régulateur assure la réduction de la pression à 100 ou 150 mbars. Le détendeur de pression est identifié par l'inscription « S2SR » sur la plaque signalétique.	El **regulador de presión bifásico de seguridad «S2SR»** (Safety two Stages Regulator) combina dos reguladores de presión en serie. El dispositivo de protección contra sobrepresión asegura a los consumidores ante presión alta no permitida. Si fallara alguna de las dos fases del regulador, p. ej., por suciedad o un cuerpo ajeno en la válvula, la otra fase del regulador vería su presión reducida en 100 o 150 mbar. El regulador de presión está identificado con «S2SR» en la placa de características.	De **tweetraps veiligheidsdrukregelaar "S2SR"** (Safety two Stages Regulator) is een combinatie van twee in serie geschakelde drukregelaars. De overdrukveiligheidscomponent dient voor de beveiliging van de verbruiksapparaten tegen ontoelaatbaar hoge druk. Als een van de beide regelaarniveaus uitvalt, bijv. door vuil of andere vreemde elementen aan het ventiel, neemt het andere regelaarniveau een drukvermindering tot 100 of 150 mbar over. De drukregelaar is op het typeplaatje met "S2SR" aangeduid.	Il **regolatore di sicurezza della pressione a due stadi "S2SR"** (Safety two Stages Regulator) è una combinazione di due regolatori di pressione azionati in serie. Il dispositivo di sicurezza sovrapressione viene utilizzato per la messa in sicurezza gli apparecchi di consumo contro pressioni troppo elevate. In caso di mancato funzionamento di uno dei due livelli del regolatore, ad es. a causa di sporcizia o altri corpi estranei sulla valvola, l'altro livello del regolatore effettua una riduzione della pressione a 100 o 150 mbar. Il regolatore di pressione è contrassegnato sulla targhetta con "S2SR".
⑨	**Montage Eis-Ex optional** Bei Druckreglern kann eine separate Reglerheizung, z. B. als Ausführung Eis-Ex rund montiert werden.	**Assembling the de-icer optional** In the case of pressure regulators it is possible to attach a separate controller heating, such as the de-icer round version.	**Montage du dispositif Eis-Ex en option** Sur les détendeurs de on peut installer un chauffage de régulateur séparé comme p.ex. le dispositif de dégivrage Eis-Ex rond.	**Montaje anticongelante opcional** Los reguladores de presión pueden llevar calefactor del regulador por separado, p. ej., en el modelo de anticongelante alrededor.	**Montage Eis-Ex optioneel** Bij drukregelaars kan een afzonderlijke verwarming van de regelaar, bijv. als uitvoering Eis-Ex rond worden aangebracht.	**Montaggio Eis-Ex opzionale**: Per regolatori di pressione è possibile utilizzare un dispositivo separato di riscaldamento del regolatore, ad es. come il modello Eis-Ex tondo.
Optional ⑦⑧	**Prüfanschluss** Im Rahmen der Druck- und Dichtheitsprüfung kann ein Dichtprüfgerät angeschlossen werden. Nach Benutzung Anschluss dicht verschließen und auf Dichtheit prüfen. Siehe DICHTHEITSKONTROLLE!	**Test connection** A leak tester can be connected during pressure and leak testing. After you have used it, close the connection tightly and check for leaks. See LEAK TESTING.	**Raccord de contrôle** Dans le cadre du contrôle de pression et d'étanchéité, il est possible de raccorder un contrôleur d'étanchéité. Après utilisation, bien refermer le raccord et en vérifier l'étanchéité. Voir CONTRÔLE D'ÉTANCHÉITÉ !	**Conexión de pruebas** Para realizar la comprobación de presión y estanqueidad se puede conectar un regulador de presión. Tras la utilización, cerrar herméticamente la conexión y comprobar estanqueidad. Véase comprobación de estanqueidad.	**Testaansluiting** Voor de controle op dichtheid en de druktest kan een lektester worden aangesloten. Sluit de aansluiting na gebruik goed af en controleer deze op dichtheid. Zie CONTROLE OP DICHTHEID!	**Raccordo di controllo** Per il controllo della pressione e della tenuta, è possibile collegare un dispositivo di controllo. Dopo l'uso, chiudere il raccordo a tenuta stagna e verificare che non vi siano perdite. Vedi CONTROLLO DI TENUTA STAGNA!
Optional ③	**Manometer:** Das Produkt kann mit einem Manometer zur Anzeige des Eingangsdruckes und zur Dichtheitskontrolle ausgestattet sein.	**Pressure gauge:** The product can be equipped with a pressure gauge to indicate the inlet pressure and for leak testing.	**Manomètre** : Le produit peut être équipé d'un manomètre pour l'affichage de la pression d'entrée et pour le contrôle d'étanchéité.	**Manómetro**: El producto puede estar equipado con manómetro para que indique la presión de entrada y realice la comprobación de la estanqueidad.	**Manometer:** Het product kan zijn uitgerust met manometers voor weergave van de ingangsdruk en voor controle op dichtheid.	**Manometro:** Il prodotto può essere dotato di manometro per la visualizzazione della pressione in entrata ed il controllo di tenuta.
	ANSCHLÜSSE	**CONNECTIONS**	**RACCORDS**	**CONEXIONES**	**AANSLUITINGEN**	**COLLEGAMENTI**
①	**Eingang-Anschluss - wahlweise** Anschluss Gasflaschenventil oder Schlauchleitung. Dichtungen in den Anschlüssen müssen unbeschädigt sein und richtig in der Fassung liegen.	**Inlet-Connection - optionally** Connection gas cylinder valve or hose assembly. Gaskets in the connections must not be damaged and be placed correctly in the frame.	**Entrée-Raccordement - en option** Raccordement au robinet de la bouteille de gaz ou au tuyau flexible. Les joints d'étanchéité sur les raccords doivent être intacts et correctement placés.	**Entrada-Conexión - optativa** Conexión válvula de la bombona de gas o manguera. Las juntas deben estar en perfecto estado y quedar correctamente colocadas en las conexiones.	**Ingang-Aansluiting - naar keuze** Aansluiting gasflesventiel of slangleiding. Dichtingen in de aansluitingen moeten onbeschadigd zijn en correct in de fitting liggen.	**Entrata-Collegamento - a scelta** Collegamento valvola bombola del gas o tubo flessibile. Le guarnizioni dei collegamenti non devono essere danneggiate e devono essere ben posizionate in sede.

①

G.1 W20 x 1,814-LH	**G.2** W21,8 x 1,814-LH	**G.4** W21,8 x 1,814-LH SW 30	**G.5** W 21,8x1,814-LH SW 30	**G.7** G 5/8-LH SW 30	**G.10** 0,880-14 NGO-LH SW 24	**G.11** G 3/8-LH-KN G 3/8 = 15 Nm
G.12 W21,8 x 1,814-LH	**G.13** M20 x 1,5 4 - 5 Nm	**G.15** RVS 8, RVS 10	**G.19** W21,8 x 1,814-LH	**X.1** M22 x 1,5-LH	**X.2** W 21,8 x 1/14-LH	**X.3** W 21,8 x 1/14-LH

②	**Ausgang-Anschluss - wahlweise**	**Outlet-Connection - optionally**	**Sortie-Raccordement - en option**	**Salida-Conexión - optativa**	**Uitgang-Aansluiting - naar keuze**	**Uscita-Collegamento - a scelta**
	Anschluss Schlauch- oder Rohrleitung	Connection hose assembly or piping	Raccordement au tuyau flexible ou au tube	Conexión manguera o tubería	Aansluiting slang- of pijpleiding	Collegamento tubo flessibile o tubatura

H.4
G 1/4 LH
G 1/4 = 5-7 Nm

H.9
RVS 8, RVS 10

①②						
	Weitere Informationen zu **Schneidringverschraubungen** erhalten Sie unter **www.gok.de/montagehinweise** oder auf Anfrage. Alternativ sind noch andere Anschlüsse möglich.	More information about **compression fittings** can be obtained at **www.gok.de/montagehinweise** or upon request. Other connections may also be used.	Vous obtiendrez des informations complémentaires sur les **raccords vissés à bague coupante** sous **www.gok.de/montagehinweise** ou sur demande. D'autres raccords sont disponibles.	Para más información sobre los racores con anillo cortante, visite **www.gok.de/montagehinweise** o solicítela directamente. Otras conexiones también son posibles.	Meer informatie over **snijringkoppelingen** vindt u op **www.gok.de/montagehinweise** of kunt u bij ons aanvragen. Alternatief zijn er nog andere aansluitingen mogelijk.	Ulteriori informazioni sui raccordi con anello tagliente sono reperibili all'indirizzo **www.gok.de/montagehinweise** oppure dietro richiesta. In alternativa, sono possibili anche altri collegamenti.

DE

MONTAGE

Vor der Montage ist das Produkt auf Transportschäden und Vollständigkeit zu prüfen.

Montage Wandhalterung optional

Die Wandhalterung ist optional für den Einbau des Druckreglers in Flaschenschränken von Caravans. Die Wandhalterung ist mittels 2 x Schrauben M 4x8 (Lieferumfang) am Gehäuse des Druckreglers zu befestigen. Die Wandhalterung verfügt über Bohrungen ø 5,5 mm für die Montage des Druckreglers an einer Wand im Flaschenschrank

⚠ Druckregler dürfen nicht niedriger als das Gastank- oder Gasflaschenventil montiert werden, um das Eindringen von rückverflüssigtem Gas in den Druckregler zu verhindern.

Schlauchleitungen, die mit dem Eingangsanschluss der Druckregler verbunden werden, müssen ein konstantes Gefälle zum Gastank- oder Gasflaschenventil aufweisen.

Einbaurichtung beachten (diese ist auf dem Produkt erkennbar mit einem Pfeil gekennzeichnet)!

⚠VORSICHT

Verletzungsgefahr durch herausgeblasene Metallspäne!

Metallspäne können Ihre Augen verletzen.

Schutzbrille tragen!

Vor dem Einbau ist eine Sichtkontrolle auf eventuelle Metallspäne oder sonstige Rückstände in den Anschlüssen vorzunehmen. Durch vorsichtiges Ausblasen diese unbedingt entfernen, um mögliche Funktionsstörungen auszuschließen.

Die Montage ist gegebenenfalls mit einem passenden Werkzeug vorzunehmen.

Bei Schraubverbindungen immer am Anschlussstutzen gegenhalten.

Ungeeignetes Werkzeug wie z. B. Zangen dürfen nicht verwendet werden.

⚠ Dichtungen in den Anschlüssen müssen unbeschädigt sein und richtig in der Fassung liegen.

- Dichtungen sauber und unbeschädigt einbauen.
- Flügel- oder Rändelmutter von Hand verbinden. Kein Werkzeug verwenden.
- LH – Linksgewinde- Ausführung!

HINWEIS

Bei Anwendungen im Freien muss das Produkt so angeordnet oder geschützt werden, dass kein Tropfwasser eindringen kann.

Voraussetzung für ein einwandfreies Funktionieren der Anlage ist eine fachgerechte Installation unter Beachtung der für Planung, Bau und Betrieb der Gesamtanlage gültigen technischen Regeln.

Bitte beachten Sie die gültigen nationalen Installationsvorschriften für Flüssiggasanlagen.

Schraubverbindungen

⚠WARNUNG Explosions-, Brand- und Erstickungsgefahr durch Undichtheit der Anschlüsse!

Kann durch Verdrehen des Produktes zu Gasaustritt führen.

➜ Produkt nach der Montage und beim Nachziehen der Anschlüsse nicht mehr verdrehen!

➜ Nachziehen von Anschlüssen nur in vollständig drucklosem Zustand!

DICHTHEITSKONTROLLE

⚠VORSICHT

Verbrennungs- oder Brandgefahr!

Schwere Hautverbrennungen oder Sachschaden.

- Keine offene Flamme zur Prüfung verwenden!

Die Flüssiggasanlage muss vor der ersten Inbetriebnahme, im Zuge von Überwachungs- und Wartungsarbeiten, vor einer Wieder-Inbetriebnahme, nach wesentlichen Änderungen und Instandsetzungsarbeiten durch einen Sachkundigen* auf Dichtheit geprüft werden.

*Sachkundige sind in Deutschland die, durch den DVFG anerkannte Sachkundige, die aufgrund ihrer Ausbildung, ihrer Kenntnisse und ihrer durch praktische Tätigkeit gewonnenen Erfahrungen die Gewähr dafür bieten, dass sie die Prüfung ordnungsgemäß durchführen.

Vereinfachte Dichtheitskontrolle

Bei jedem Gasflaschenwechsel und nach längerer Stillstandszeit, alle Anschlüsse der Flaschenanlage auf Dichtheit prüfen (siehe unten bei Punkt 6. und 7.).

Die vereinfachte Dichtheitskontrolle ersetzt nicht die Druck- und Dichtheitsprüfung der Flüssiggasanlage durch Sachkundige*.

Ausführung mit Manometer optional

Optional ③

1. Alle Absperrarmaturen des Gasgerätes schließen.
2. Gasflaschenventil langsam öffnen, bis ein Druckaufbau zum Gasgerät erfolgt. Anschließend Gasflaschenventil langsam schließen.
3. Wartezeit: 2 Minuten, um einen Temperaturausgleich zu gewährleisten.
4. Position des schwarzen Zeigers auf dem Manometerglas markieren.
5. Prüfzeit: 10 Minuten.

HINWEIS Der angezeigte Gasdruck am Manometer darf während der gesamten Prüfzeit nicht abfallen. Fällt der Druck ab, muss die gesamte Flüssiggasanlage auf Dichtheit geprüft werden.

6. Alle Anschlüsse mit schaumbildenden Mitteln nach EN 14291 (z. B. Lecksuchspray, Bestell-Nr. 02 601 00) einsprühen.
7. Dichtheit prüfen, indem auf Blasenbildung im aufgesprühten schaumbildenden Mittel geachtet wird.

HINWEIS Bilden sich weitere Blasen, müssen die Anschlüsse nachgezogen werden (siehe MONTAGE). Falls sich die Undichtheiten nicht beseitigen lassen, darf das Produkt nicht in Betrieb genommen und muss ausgetauscht werden.

INBETRIEBNAHME

Das Produkt ist nach MONTAGE und erfolgreicher DICHTHEITSKONTROLLE sofort betriebsbereit.

Inbetriebnahme durch langsames Öffnen der Gaszufuhr bei geschlossener Absperrarmatur des angeschlossenen Verbrauchsgerätes.

Kein Werkzeug verwenden!

Montage- und Bedienungsanleitung des angeschlossenen Verbrauchsgerätes beachten!

HINWEIS Während des Betriebs die Gasflasche nicht bewegen.

EN

ASSEMBLY

Before assembly, check that the product is complete and has not suffered any damage during transport.

Assembling the wall bracket (optional)

The wall bracket is optional for installing the pressure regulator in caravan cylinder cabinets. Fix the wall bracket to the pressure regulator housing using 2 M 4x8 screws (included in the delivery). The wall bracket has drilled holes with a diameter of 5.5mm to install the pressure regulator on a wall in the cylinder cabinet.

⚠ Pressure regulators must not be mounted below the LPG tank or gas cylinder valve to prevent re-liquefied gas entering the pressure regulator.

Hose assemblies connected to the inlet connector of the pressure regulators must present a constant downward incline to the LPG tank or gas cylinder valve.

Observe the installation direction (marked visibly on the product with an arrow).

⚠CAUTION

Risk of injuries due to blown-out metal chips!

Metal chips may cause eye injuries.

Wear safety goggles!

Prior to installation, visually check that there are no metal chips or other residues in the connections. If there are any, blow them carefully out to prevent any functional problems.

Install with suitable tools, if required.

Regarding screw connections, always brace against the connection nozzle.

Do not use unsuitable tools, such as pliers.

⚠ Gaskets in the connections must not be damaged and be placed correctly in the frame.

- Always install clean and undamaged gaskets.
- Connect wing nuts and knurled nuts by hand. Do not use tools.
- LH – left-hand thread version.

NOTICE

For outdoor applications, the product must be located or protected so that no dripping water can enter.

For the system to function as intended, it must be installed professionally in compliance with the technical rules applicable to the planning, construction and operation of the entire system.

Observe the applicable national installation regulations for LPG systems.

Screw connections

⚠WARNING

If connections leak, there is a danger of explosion, fire or suffocation.

Gas may escape if the product is turned.

➜ Do not turn the product after it has been installed and the connections have been tightened.

➜ Tighten connections only when they are not pressurised.

LEAK TESTING

⚠CAUTION

Risk of burning or fire!

Serious burns to the skin or damage to property.

- Do not use an open flame to check for leaks.

The liquefied gas unit must be checked for leaks by an expert* before the first start-up, during checking and maintenance work, before the re-start and after important changes and repair work.

*Experts are particularly those who, on the basis of their training, knowledge and experience gained during practical activity, guarantee that they carry out the inspection properly.

Simplified leak check

Check for leaks every time you replace a cylinder or if the system has not been used for some time (see below under 6. and 7.).

The simplified leak testing process does not replace the pressure and leak testing of the LPG system by an expert*.

Model with pressure gauge optionally

1. Close all shut-off fittings on the gas equipment.
2. Slowly open the gas cylinder valve until pressure is build up regarding the gas equipment. Then, slowly close the gas cylinder valve.
3. Waiting time: 2 minutes to ensure temperature equalisation.
4. Mark the position of the black pointer on the face of the pressure gauge.
5. Testing time: 10 minutes.

NOTICE The gas pressure displayed on the pressure gauge must not decrease during the entire testing time. If the pressure decreases, the entire LPG system must be checked for leaks.

6. Spray all connections with a foam producing substance according to EN 14291 (e.g. leak spray, item no. 02 601 00).
7. Bubbles will form in the foam producing substance if there are any leaks.

NOTICE If more bubbles form, re-tighten the connections (see ASSEMBLY).

If the leaks cannot be repaired, the product must not be used and must be replaced.

START-UP

After the product has been ASSEMBED and LEAK TESTING has been carried out successfully, it is immediately ready for operation. Start the system by slowly opening the gas supply while the shut-off fitting of the connected device equipment remains closed. Do not use tools! Observe the assembly and operating manual of the connected device equipment.

NOTICE Do not move the gas cylinder while the system is in operation.

FR

MONTAGE

Avant le montage, vérifier si le produit fourni a été livré dans son intégralité et s'il présente d'éventuelles avaries de transport.

Montage du support mural en option

Le support mural est disponible en option pour l'installation du détendeur de pression dans des armoires à bouteilles de caravanes. Le support mural doit être fixé sur le boîtier du détendeur de pression en utilisant 2 vis M 4x8 (comprises dans la fourniture). Le support mural est doté d'alésages ø 5,5 mm pour le montage du détendeur de pression sur un mur dans l'armoire à bouteilles.

⚠ Les détendeurs de pression ne doivent pas être montés au-dessous de la vanne du réservoir de gaz ou du robinet de la bouteille de gaz pour empêcher la pénétration du gaz ré-liquéfié dans le détendeur de pression. Les tuyaux flexibles reliés au raccord d'entrée du détendeur de pression doivent présenter une pente constante par rapport à la vanne du réservoir de gaz ou au robinet de la bouteille de gaz.

Respecter le sens de montage (indiqué par une flèche sur le produit) !

⚠ATTENTION

Risque de blessures par copeaux de métal étant sortis par soufflage !

Les copeaux de métal risquent de causer des blessures des yeux.

Porter des lunettes de protection !

Avant le montage, procéder à un examen visuel pour détecter d'éventuels copeaux de métal ou autres résidus dans les raccords ! Les évacuer impérativement en effectuant un soufflage avec précaution afin d'éviter des dysfonctionnements éventuels.

Si nécessaire, le montage doit être réalisé avec l'outil approprié.

En présence de raccords vissés, toujours contrecarrer sur le manchon de raccordement.

Ne pas utiliser des outils inappropriés tels que des pinces.

⚠ Les joints d'étanchéité sur les raccords doivent être intacts et correctement placés.

- Monter les joints propres et en parfait état.
- Effectuer le raccord avec des écrous à oreilles ou moletés à la main. Ne pas utiliser des outils.
- LH – version avec filetage gauche !

AVIS Si le produit est utilisé en extérieur, il doit être disposé ou protégé de façon à éviter toute infiltration d'eau.

La condition préalable à un fonctionnement impeccable de l'installation est une installation correcte dans le respect des règles techniques applicables à la conception, à la construction et à l'exploitation de l'installation complète.

Veuillez observer les prescriptions d'installation nationales en vigueur pour les installations de GPL.

Raccords vissés

⚠AVERTISSEMENT Danger d'explosion, d'incendie et d'asphyxie en cas de raccords non étanches !

La torsion du produit peut entraîner une fuite de gaz.

➜ Ne plus tordre le produit après le montage et le serrage des raccords !

➜ Le serrage des raccords vissés n'est autorisé qu'à l'état complètement hors pression.

CONTRÔLE D'ÉTANCHÉITÉ

⚠ATTENTION

Risque de brûlures ou d'incendie !

Brûlures cutanées graves ou dommages matériels.

Ne pas utiliser de flamme vive pour réaliser le contrôle !

Avant la première mise en service, au cours des travaux de contrôle et de maintenance, avant la remise en service, après des changements et des travaux de reparation considérables, l'installation de gaz liquide doit être contrôlée par un professionnel* quant à son étanchéité.

*Les professionnels sont notamment ceux qui, sur la base de leur formation, de leurs connaissances et de l'expérience acquise au cours de l'activité pratique, garantissent qu'ils effectuent l'inspection correctement.

Contrôle d'étanchéité simplifié

À chaque changement des bouteilles de gaz et après un temps d'arrêt prolongé, verifier l'étanchéité de l'installation de bouteilles (voir ci-dessous sous 6. et 7.) .Le contrôle d'étanchéité simplifié ne remplace pas le contrôle de pression et d'étanchéité de l'installation de GPL par un professionnel*.

Option : version avec manomètre

1. Fermer tous les robinets d'arrêt de l'appareil à gaz.
2. Ouvrir lentement le robinet de la bouteille de gaz jusqu'à ce qu'une constitution de pression vers l'appareil à gaz ait lieu. Ensuite, refermer lentement le robinet de la bouteille de gaz.
3. Délai d'attente : 2 minutes pour assurer une compensation de température.
4. Marquer la position de l'aiguille noire sur le verre du manomètre.
5. Durée du contrôle : 10 minutes.

AVIS La pression de gaz affichée par le manomètre ne doit pas reculer pendant toute la durée du contrôle. Si la pression recule, il faut vérifier l'étanchéité de l'installation de GPL complète.

6. Vaporiser tous les raccords avec des produits moussants selon EN 14291 (p. ex. spray détecteur de fuite, réf. commande 02 601 00).
7. Contrôler l'étanchéité en examinant la formation de bulles dans le produit moussant appliqué.

AVIS Si des bulles supplémentaires se forment, resserrer les raccords (voir MONTAGE).

S'il n'est pas possible d'éliminer les fuites, le produit ne peut pas être mis en service et doit être remplacé.

MISE EN SERVICE

Après le MONTAGE et un CONTRÔLE D'ÉTANCHÉITÉ satisfaisant, le produit est immédiatement prêt à la mise en service.

Mise en service en ouvrant lentement l'alimentation de gaz, le robinet d'arrêt du consommateur raccordé étant fermé. Ne pas utiliser des outils ! Respecter la notice de montage et de service du consommateur raccordé.

AVIS Ne pas bouger la bouteille de gaz pendant le service.

ES

MONTAJE

Antes del montaje se debe comprobar la integridad del producto y si presentan daños de transporte.

Montaje soporte de pared opcional

El soporte de pared es opcional para el montaje del regulador de presión en los armarios para bombonas de caravanas. El soporte de pared debe sujetarse con 2 tornillos M 4x8 (volumen de suministro) a la carcasa del regulador de presión. El soporte de pared dispone de orificios de ø 5,5 mm para el montaje del regulador de presión a una pared en el armario para bombonas.

⚠ El regulador de presión no debe montarse por debajo del tanque de gas o de la válvula de la bombona de gas para impedir la entrada de gas relicuado en el regulador de presión.

Los tubos flexibles conectados con la conexión de entrada del regulador de presión deben tener una inclinación constante hacia el tanque de gas o la válvula de la bombona de gas.

Preste atención al sentido de montaje (este se indica en la carcasa con una flecha).

⚠ATENCIÓN

¡Peligro de lesiones por virutas metálicas sopladas!

Virutas metálicas pueden dañar los ojos.

¡Usar gafas de protección!

Antes de realizar el montaje, inspeccionar visualmente la presencia de virutas metálicas u otros residuos en las conexiones. Eliminarlos mediante un soplado cuidadoso con aire para evitar posibles fallos de funcionamiento.

Si fuese necesario, el montaje tiene que realizarse con una herramienta apropiada.

En caso de conexiones roscadas, sujetar siempre por la boca de conexión.

No se deben utilizar herramientas inapropiadas, como por ejemplo tenazas.

⚠ Las juntas deben estar en perfecto estado y quedar correctamente colocadas en las conexiones.

- Montar las juntas limpias y en perfecto estado.
- Unir manualmente tuerca de mariposa o tuerca moleteada. No utilizar herramientas.
- LH - Rosca a la izquierda.

AVISO

Cuando se utilice al aire libre, el producto debe estar colocado o protegido de forma que no pueda penetrar goteo de agua.

Para que la instalación funcione sin problemas es imprescindible instalarla correctamente de acuerdo con las normas técnicas aplicables a la planificación, construcción y operación de toda la instalación.

Por favor, observe las normas de instalación nacionales en vigor para las instalaciones de gas licuado.

Conexiones roscadas

⚠ADVERTENCIA Peligro de explosiones, incendios y asfixia por falta de estanqueidad en las conexiones.

Si el producto se gira, se pueden producir escapes de gas.

➜ No vuelva a girar el producto tras montarlo y apretar las conexiones.

➜ Las conexiones únicamente se pueden apretar con el sistema totalmente despresurizado.

COMPROBACIÓN DE LA ESTANQUEIDAD

⚠ATENCIÓN

¡Peligro de combustión o de incendio!

Quemaduras graves o daños materiales.

- No utilizar llamas abiertas para realizar la comprobación.

Un experto* debe comprobar la estanqueidad de la instalación de gas licuado antes de la primera puesta en servicio durante los trabajos de mantenimiento y supervisión, y antes de una nueva puesta en servicio en caso de haber realizado modificaciones importantes o trabajos de reparación.

*Expertos son, en particular, aquellos que, gracias a su capacitación, conocimiento y experiencia práctica, aseguran que la prueba se realice correctamente.

Comprobación de estanqueidad simplificada

Compruebe todas las conexiones del sistema de bombonas en busca de fugas cada vez que se sustituya la bombona de gas y después de un largo período de inactividad (véanse los puntos 6. y 7. más adelante). La comprobación simplificada de estanqueidad no sustituye la comprobación de presión y estanqueidad del sistema de gas líquido por un experto*.

Modelo opcional con manómetro

1. Cerrar todas las llaves de cierre del aparato de gas.
2. Abrir lentamente la válvula de la bombona de gas, hasta la presurización del aparato de gas. A continuación, cerrar lentamente la válvula de la bombona de gas.
3. Periodo de espera: 2 minutos con el fin de garantizar la compensación de la temperatura.
4. Marque la posición del indicador negro en el cristal del manómetro.
5. Duración de la comprobación: 10 minutos.

AVISO La presión del gas indicada en el manómetro no podrá descender durante toda la comprobación. Si descendiese la presión, se deberá comprobar la estanqueidad de toda la instalación de gas licuado.

6. Rociar todas las conexiones con un medio espumante de conformidad con EN 14291 (p. ej., espray de fugas, n.º de artículo 02 601 00).
7. Comprobar la estanqueidad prestando atención a si el medio espumante aplicado forma burbujas.

AVISO Si se siguen formando burbujas, se deben reapretar las conexiones (véase MONTAJE).

Si no se pueden evitar las fugas, el producto no debe ponerse en funcionamiento, y deberá sustituirse.

PUESTA EN SERVICIO

Si el MONTAJE y la COMPROBACIÓN DE LA ESTANQUEIDAD son satisfactorios, el producto estará listo para usarse. Puesta en servicio mediante apertura lenta de la alimentación de gas con la llave de cierre cerrada del consumidor conectado. Tener en cuenta lo indicado en las instrucciones de montaje y funcionamiento del consumidor conectado.

AVISO Durante el funcionamiento no mueva la bombona de gas.

NL

MONTAGE

Controleer het product voor montage op transportschade en volledigheid.

Montage wandhouder optioneel

De wandhouder is optioneel voor de inbouw van de drukregelaar in flessenkasten van caravans. De wandhouder moet met 2 stuks schroeven M 4x8 (bij de levering inbegrepen) aan de behuizing van de drukregelaar worden bevestigd. De wandhouder beschikt over boorgaten ø 5,5 mm voor de montage van de drukregelaar aan een wand in de flessenkast.

⚠ Drukregelaars mogen niet lager dan het gastank- of gasflesventiel worden gemonteerd om te voorkomen dat opnieuw vloeibaar gemaakt gas in de drukregelaar komt.

Slangleidingen die met de ingangsaansluiting van de drukregelaars verbonden worden, moeten een constant verval richting tank of gasflesventiel hebben.

Montagerichting in acht nemen (deze is herkenbaar op het product aangegeven met een pijl).

⚠VOORZICHTIG

Letselgevaar door uitgeblazen metaalspanen!

Door metaalspanen kunt u oogletsel oplopen.

Veiligheidsbril dragen!

Voorafgaand aan de inbouw dient een visuele controle uitgevoerd te worden, waarbij gelet wordt op eventuele metalen spaanders en andere restanten in de aansluitingen. Deze moeten absoluut verwijderd worden door ze voorzichtig weg te blazen, om zo mogelijke storingen te voorkomen.

De montage moet eventueel worden uitgevoerd met passend gereedschap.

Bij schroefverbindingen altijd aan het aansluitstuk tegenhouden.

Gebruik geen ongeschikt gereedschap zoals tangen.

⚠ Dichtingen in de aansluitingen moeten onbeschadigd zijn en correct in de fitting liggen.

- Bouw dichtingen schoon en onbeschadigd in.
- Vleugel- of kartelmoer met de hand verbinden. Gebruik geen gereedschap.
- LH – uitvoering met linkse draad!

LET OP

Bij plaatsing in de open lucht moet het product worden beschermd tegen het binnendringen van water.

Voorwaarde voor het probleemloos functioneren van het apparaat is een vakkundige installatie, waarbij de technische regels voor ontwerp, montage en gebruik van de gehele installatie in acht worden genomen.

Neem de van toepassing zijnde nationale installatievoorschriften voor installaties met vloeibaar gas in acht.

Schroefverbindingen

⚠WAARSCHUWING

Bij ondichte aansluitingen bestaat explosie-, brand- en verstikkingsgevaar!

Draaien van het product kan leiden tot ontsnappen van gas.

➜ Het product na de montage en tijdens het aandraaien van de aansluitingen niet meer draaien!

➜ Aandraaien van aansluitingen alleen in volledig drukloze toestand!

CONTROLE OP DICHTHEID

⚠VOORZICHTIG

Verbrandings- of brandgevaar!

Ernstige brandwonden of materiële schade.

- Gebruik geen open vlammen voor de controle!

De installatie met vloeibaar gas moet vóór de eerste inbedrijfstelling, in het kader van bewakings- en onderhoudswerkzaamheden, vóór een nieuwe inbedrijfstelling en na aanzienlijke wijzigingen en reparatiewerkzaamheden door een deskundige* op dichtheid gecontroleerd worden.

*Deskundigen zijn in het die, die middels hun opleiding hun kennis en hun door praktijk-activiteiten verworven ervaring garant voor staan dat ze de controle naar behoren uitvoeren.

Vereenvoudigde dichtheidscontrole

Bij iedere vervanging van de gasfles en na een langdurige periode van stilstand de gasflesinstallatie op dichtheid controleren (zie hieronder onder 6. en 7.). De vereenvoudigde dichtheidscontrole is geen vervanging voor de drukcontrole en controle op dichtheid van de installatie met vloeibaar gas door deskundigen*.

Uitvoering met manometer option

1. Alle afsluitarmaturen van het gastoestel sluiten.
2. Gasflesventiel langzaam openen, tot de druk aan het gastoestel oploopt. Aansluitend gasflesventiel langzaam luiten.
3. Wachttijd: 2 minuten om een aanpassing van de temperatuur mogelijk te maken.
4. Positie van de zwarte wijzer op het manometer-glas markeren.
5. Testtijd: 10 minuten.

LET OP De weergegeven gasdruk aan de manometer mag tijdens de gehele testtijd niet dalen. Daalt de druk, dan moet de volledige installatie met vloeibaar gas op dichtheid worden gecontroleerd.

6. Spuit alle aansluitingen in met een schuimvormend middel conform EN 14291 (bijv. lekzoekspray, bestelnr. 02 601 00).
7. Controleer op dichtheid door te letten op bellen in het opgespoten schuimvormend middel.

LET OP Blijven er bellen ontstaan, dan moeten de aansluitingen worden aangedraaid (zie MONTAGE). Als de lekkages niet gedicht kunnen worden, mag het product niet in bedrijf genomen en moet worden vervangen.

INBEDRIJFSTELLING

Het product is na MONTAGE en succesvolle CONTROLE OP DICHTHEID direct klaar voor gebruik.

Ingebruikneming door langzaam openen van de gastoevoer bij gesloten afsluitarmatuur van de aangesloten verbruiker. Gebruik geen gereedschap!

Montage- en gebruiksaanwijzing van de aangesloten verbruiker in acht nemen!

LET OP Tijdens het gebruik de gasfles niet bewegen.

IT

MONTAGGIO

Prima del montaggio, verificare che il prodotto non presenti danni dovuti al trasporto e sia completo.

Montaggio supporto a parete opzionale

Il supporto a parete è opzionale per l'installazione del regolatore di pressione in vani bombole di caravan. Il supporto a parete deve essere fissato all'alloggiamento del regolatore di pressione mediante 2 viti M 4x8 (fornite in dotazione). Il supporto a parete dispone di fori ø 5,5 mm per il montaggio del regolatore di pressione ad una parete all'interno del vano bombole.

⚠ I regolatori di pressione non devono essere montati in posizioni più basse rispetto alla valvola del serbatoio del gas o della bombola del gas al fine di evitare l'ingresso di gas liquefatto nel regolatore di pressione.

I tubi flessibili collegati al raccordo di entrata del regolatore di pressione devono presentare una pendenza costante rispetto alla valvola del serbatoio del gas o della bombola del gas.

Rispettare la direzione di montaggio (questa è contrassegnata sull'prodotto per mezzo di una freccia).

⚠ATTENZIONE

Pericolo di ferimento dovuto alla fuoriuscita di trucioli di metallo!

I trucioli di metallo potrebbero ferire gli occhi.

Indossare occhiali di protezione!

Prima del montaggio, eseguire un controllo visivo per rilevare eventuali trucioli di metallo o altri residui presenti nei collegamenti ed eventualmente rimuovere con cautela soffiando, onde prevenire possibili guasti al funzionamento.

Eseguire il montaggio con un attrezzo idoneo.

In caso di raccordi a vite, applicare costantemente una controforza sul raccordo di collegamento.

Non è consentito utilizzare attrezzi inadatti, come ad es tenaglie.

⚠ Le guarnizioni dei collegamenti non devono essere danneggiate e devono essere ben posizionate in sede.

- Utilizzare sempre guarnizioni pulite e integre.
- Collegare a mano il dado ad alette o il dado zigrinato. Non utilizzare utensili.
- LH – versione con filettatura sinistrorsa!

NOTA

In caso di utilizzo all'aperto, il prodotto deve essere collocato o protetto in modo tale da impedire la penetrazione di gocce d'acqua all'interno.

Per un funzionamento senza problemi dell'impianto è necessario eseguire una corretta installazione nel rispetto delle normative tecniche in vigore per la progettazione, la costruzione e l'esercizio dell'intero impianto.

Attenersi alle normative nazionali di installazione in vigore per gli impianti di gas liquido.

Raccordi a vite

⚠AVVERTENZA Pericolo di esplosione, incendio e soffocamento per via di raccordi non a tenuta stagna!

In caso di torsione del prodotto, possono verificarsi fughe di gas.

➜ Non sottoporre il prodotto a torsione dopo averlo montato e serrato di nuovo!

➜ Un nuovo serraggio dei raccordi è consentito solo in totale assenza di pressione!

CONTROLLO DI TENUTA

⚠ATTENZIONE

Pericolo di ustione o incendio!

Ustioni o danni materiali di grave entità.

- Per il controllo, non utilizzare fiamme libere!

Prima della prima messa in funzione, durante i lavori di monitoraggio e di manutenzione, prima di una rimessa in funzione, dopo modifiche sostanziali e lavori di riparazione deve essere verificata da un esperto* la tenuta dell'impianto di gas liquido.

*Esperti sono nello specifico coloro che, per la loro formazione, le loro conoscenze e la loro esperienza pratica possano garantire uno svolgimento corretto delle operazioni di controllo.

Controllo di tenuta semplificato

Controllare la tenuta di tutti i collegamenti dell'impianto della bombola ogni volta che la bombola del gas viene sostituita e dopo un lungo periodo di inattività (vedi punti 6. e 7. sotto).

La prova di tenuta semplificata non sostituisce la prova di pressione e di tenuta dell'impianto a gas liquido da parte di un esperto*.

Modello opzionale con manometro

1. Chiudere tutte le valvole di intercettazione dell'apparecchio a gas.
2. Aprire lentamente la valvola della bombola del gas fino a ridurre la pressione in arrivo all'apparecchio a gas. Quindi chiudere lentamente la valvola della bombola del gas.
3. Tempo di attesa: 2 minuti, per garantire la compensazione di temperatura.
4. Contrassegnare la posizione dell'indicatore nero sul vetro del manometro.
5. Tempo di controllo: 10 minuti.

NOTA La pressione del gas indicata sul manometro non deve scendere durante l'intero tempo di controllo. Qualora la pressione scenda, verificare la tenuta dell'intero impianto di gas liquido.

6. Applicare a spruzzo prodotti schiumogeni conformi a EN 14291 (ad es. spray rilevatore di fughe di gas, n. d'ordine 02 601 00) su tutti i raccordi.
7. Verificare la tenuta stagna facendo attenzione all'eventuale formazione di bolle nel prodotto schiumogeno applicato a spruzzo.

NOTA Se si formano altre bolle, serrare di nuovo i raccordi (vedi sezione MONTAGGIO). Se le anermeticità persistono, il prodotto non può essere messo in funzione e deve essere sostituito.

MESSA IN SERVIZIO

Dopo il MONTAGGIO e una volta eseguito correttamente il CONTROLLO DI TENUTA, il prodotto è subito pronto per essere utilizzato. Eseguire la messa in funzione aprendo lentamente l'alimenta-zione del gas tenendo chiusa la valvola di intercetta-zione dell'apparecchio di consumo collegato. Non utilizzare utensili! Osservare le istruzioni di montaggio e di utilizzo dell'apparecchio di consumo collegato! **NOTA** Durante il funziona-mento, non muovere la bombola.

DE

FEHLERBEHEBUNG

Fehlerursache ➜ Maßnahme

Gasgeruch
Ausströmendes Flüssiggas ist extrem entzündbar!
Kann zu Explosionen führen.
➜ Gaszufuhr schließen!
➜ Keine elektrischen Schalter betätigen!
➜ Nicht im Fahrzeug telefonieren!
➜ Räume gut belüften!
➜ Flüssiggasanlage außer Betrieb nehmen!
➜ Fachbetrieb beauftragen!
Kein Gasdurchfluss:
➜ Gasflaschenventil oder Absperrarmaturen öffnen
➜ Drehgriff in „AUF"-Stellung drehen.
Weiterhin kein Gasdurchfluss:
➜ Produkt zur Prüfung an den Hersteller senden.

WARTUNG

Das Produkt ist nach ordnungsgemäßer MONTAGE und BEDIENUNG wartungsfrei.

AUSTAUSCH

Bei Anzeichen jeglichen Verschleißes und jeglicher Zerstörung des Produktes oder eines Teiles des Produktes, muss dieses ausgetauscht werden. Nach Austausch des Produktes, Schritte MONTAGE, DICHTHEITSKONTROLLE und INBETRIEBNAHME beachten!
Um unter normalen Betriebsbedingungen die einwandfreie Funktion der Installation zu gewährleisten, wird empfohlen Anlagenteile, die Verschleiß oder Alterung unterliegen, wie z. B. Druckregler, Schlauchleitungen, Absperreinrichtungen, gegebenenfalls auszuwechseln.

- bei privater Nutzung nach 10 Jahren

AUSSERBETRIEBNAHME

Gasflaschenventil und dann Absperrarmaturen der angeschlossenen Verbraucher schließen. Bei Nichtbenutzung der Flüssiggasanlage alle Ventile geschlossen halten.

HINWEIS Alle freien Anschlüsse in den Zuleitungen der Flüssiggasanlage sind mit einem geeigneten Verschluss dicht zu verschließen.

④

Bei einem dauerhaften Gasaustritt des Überdruck-Abblaseventil PRV über die Öffnung am Entlüftungsstopfen ④ bei herausgedrücktem Entlüftungsstopfen oder oder einem Ansprechen des Zweistufigen Sicherheitsdruckreglers S2SR muss der Druckregler gegen einen neuen Druckregler ausgetauscht werden.
Bei Gasgeruch, Undichtheit, Gasaustritt über das PRV und Störung an der Verbrauchseinrichtung sofortige AUSSERBETRIEBNAHME!
Fachbetrieb beauftragen.

INSTANDSETZUNG

Führen die unter INBETRIEBNAHME genannten Maßnahmen nicht zur ordnungsgemäßen Wiederinbetriebnahme und liegt kein Auslegungsfehler vor, muss das Produkt zur Prüfung an den Hersteller eingesandt werden. Bei unbefugten Eingriffen erlischt die Gewährleistung.

TECHNISCHE DATEN

max. zulässiger Druck PS	16 bar
Eingangsdruck alternativ: (siehe Typschild)	p 0,3 - 16 bar
Ausgangsdruck	p_d 30 mbar
ΔP	5
Gesicherter Durchfluss M_g für Typ: EN61: 0,8 kg/h; EN71: 1,2 kg/h; EN61-DS: 1,5 kg/h	
zulässige Temperatur TS -20 °C / +50 °C	
Weitere technische Daten oder Sondereinstellungen ➜ siehe Typschild!	

ΔP = der maximal erlaubte Druckverlust in der nachgeschalteten Installation.

ENTSORGEN

Um die Umwelt zu schützen, dürfen unsere Produkte nicht mit dem Hausmüll entsorgt werden.
Das Produkt ist über örtliche Sammelstellen oder Wertstoffhöfe zu entsorgen.

TECHNISCHE ÄNDERUNGEN

Alle Angaben in dieser Montage- und Bedienungsanleitung sind die Ergebnisse der Produktprüfung und entsprechen dem derzeitigen Kenntnisstand sowie dem Stand der Gesetzgebung und der einschlägigen Normen zum Ausgabedatum.
Änderungen der technischen Daten, Druckfehler und Irrtümer vorbehalten.
Alle Abbildungen dienen illustrativen Zwecken und können von der tatsächlichen Ausführung abweichen.

GEWÄHRLEISTUNG

Wir gewähren für das Produkt die ordnungsgemäße Funktion und Dichtheit innerhalb des gesetzlich vorgeschriebenen Zeitraums. Der Umfang unserer Gewährleistung richtet sich nach § 8 unserer Liefer- und Zahlungsbedingungen.

ZERTIFIKATE

Unser Managementsystem ist zertifiziert nach ISO 9001, ISO 14001 und ISO 50001 siehe: **www.gok.de/qualitaets-umwelt-und-energiemanagementsystem.**

EN

TROUBLESHOOTING

Fault cause ➜ Action

Gas smell
Leaking LPG is extremely flammable!
Can cause explosions.
➜ Close the gas supply.
➜ Do not use any electric switches.
➜ Do not use a phone in the vehicle.
➜ Ventilate rooms well.
➜ Shut down the LPG system.
➜ Contact a specialised company.
No gas flow:
➜ Open the gas cylinder valve or the shut-off fittings.
➜ Turn twist grip to "OPEN" position.
Still no gas flow:
➜ Send the product to the manufacturer to be checked.

MAINTENANCE

After proper ASSEMBLY and OPERATION, the product is maintenance-free.

REPLACEMENT

If there is any sign of wear or if the product or parts thereof are damaged, it must be replaced. When the product has been replaced, observe the steps ASSEMBLY, LEAK TESTING, and START-UP.
To ensure that the installation works faultlessly under normal operating conditions, it is recommended to replace system parts subject to wear or ageing, e.g. pressure regulators, hose assemblies, shut-off devices, as required:

- after 10 years for private use

SHUT-DOWN

Close the gas cylinder valve and then the shut-off fittings of the connected consumer equipment. When the LPG system is not in use, all valves must remain closed.

NOTICE
Close all free connections in the feed lines of the LPG system with suitable caps to prevent gas flowing out!

In case of continuous gas escaping via the pressure relief valve PRV via the opening on the vent socket ④ with protruding vent socket or a response of the over-pressure safety device S2SR, the pressure regulator must be replaced with a new pressure regulator.
In case of gas smells, leaks, gas escaping via the PRV and faults in the consumer equipment, SHUT DOWN THE SYSTEM immediately.
Contact a specialised company.

RESTORATION

If the actions described in START-UP do not lead to a proper restart and if there is no dimensioning problem, the product must be sent to the manufacturer to be checked. Our warranty does not apply in cases of unauthorised interference.

TECHNICAL DATA

Max. admissible pressure PS	16bar
Inlet pressure alternatively: (see type label)	p 0.3 - 16bar
Outlet pressure	p_d 30mbar
ΔP	5
Guaranteed flow M_g für Typ: EN61: 0.8kg/h; EN71: 1.2kg/h; EN61-DS: 1.5kg/h	
Admissible temperature TS -20°C / +50°C	
For more technical data and special settings ➜ see type label!	

ΔP = maximum permitted pressure drop in the downstream installation.

DISPOSAL

To protect the environment, our products may not be disposed of along with household waste.
The product must be disposed of via a local collection station or a recycling station.

TECHNICAL CHANGES

All the information contained in this assembly and operating manual is the result of product testing and corresponds to the level of knowledge at the time of testing and the relevant legislation and standards at the time of issue.
We reserve the right to make technical changes without prior notice. Errors and omissions excepted.
All figures are for illustration purposes only and may differ from actual designs.

WARRANTY

We guarantee that the product will function as intended and will not leak during the legally specified period. The scope of our warranty is based on Section 8 of our terms and conditions of delivery and payment.

CERTIFICATE

Our management system is certified according to ISO 9001, ISO 14001 and ISO 50001, see: **www.gok.de/qualitaets-umwelt-und-energiemanagementsystem.**

FR

DÉPANNAGE

Cause de la panne ➜ Mesure

Odeur de gaz
Le gaz de pétrole liquéfié qui s'écoule est hautement inflammable !
Peut provoquer des explosions.
➜ Fermer l'alimentation de gaz !
➜ N'actionner aucun interrupteur électrique !
➜ Ne pas téléphoner dans le véhicule!
➜ Bien aérer les locaux !
➜ Mettre l'installation de GPL hors service !
➜ Charger une entreprise spécialisée !
Pas de débit de gaz :
➜ Ouvrir le robinet de la bouteille de gaz ou les robinets d'arrêt.
➜ Tourner la poignée tournante pour la régler sur la position « OUVERT ».
Toujours pas de débit de gaz :
➜ Envoyer le produit au fabricant pour contrôle.

ENTRETIEN

Le produit ne nécessite aucun entretien en cas de MONTAGE et de COMMANDE corrects.

REMPLACEMENT

Dès les premiers signes d'usure et de détérioration du produit ou d'une pièce du produit, celui-ci devra être remplacé. Une fois le produit remplacé, suivre les étapes indiquées aux points MONTAGE, CONTRÔLE D'ÉTANCHÉITÉ et MISE EN SERVICE !
Afin de garantir un parfait fonctionnement de l'installation dans des conditions de fonctionnement normales, nous recommandons de remplacer les composants de l'installation qui sont soumis à l'usure ou au vieillissement, tels que p.ex. les détendeurs de pression, les tuyaux flexibles, les dispositifs d'arrêt, si nécessaire :

- après 10 ans en cas d'utilisation privée

MISE HORS SERVICE

Fermer le robinet de la bouteille de gaz, puis les robinets d'arrêt des consommateurs raccordés. En cas de non utilisation de l'installation de GPL, garder fermés tous les robinets, vannes et soupapes.

AVIS
Tous les raccords libres des conduites d'arrivée de l'installation de GPL doivent être rendus étanches au moyen d'un capuchon approprié afin d'éviter toute fuite de gaz !

En cas d'une fuite de gaz permanente au niveau de la soupape de surpression PRV via l'ouverture sur le bouchon de purge ④, le bouchon de purge étant sorti par la pression, ou en cas de déclenchement du dispositif de sécurité contre la surpression S2SR, le détendeur de pression doit être remplacé par un détendeur de pression neuf.
MISE HORS SERVICE immédiate en cas d'odeur de gaz, de fuite, de fuite de gaz via la soupape PRV et de panne du dispositif de consommation !
Charger une entreprise spécialisée.

RÉPARATION

Le produit devra être renvoyé au fabricant pour contrôle si les mesures mentionnées sous MISE EN SERVICE restent sans succès quant à la remise en service correcte et qu'aucune erreur de dimensionnement n'a été commise. La garantie est annulée en cas d'interventions non autorisées.

DONNÉES TECHNIQUES

Pression max. autorisée PS	16 bar
Pression d'entrée alternative : (voir plaque signalétique)	p 0,3 - 16 bars
Pression de sortie	p_d 30 mbars
ΔP	5
Débit garanti M_g pour le Type: EN61 : 0,8 kg/h; EN71 : 1,2 kg/h; EN61-DS : 1,5 kg/h	
Température autorisée TS -20 °C / +50 °C	
Autres caractéristiques techniques ou réglages spéciaux ➜ voir plaque signalétique !	

ΔP = perte de pression maximale admissible dans l'installation en aval.

ÉLIMINATION

Afin de protéger l'environnement, il est interdit d'éliminer nos produits avec les déchets domestiques.
Le produit doit être remis pour élimination ou recyclage à des centres de collecte ou des déchetteries avec tri sélectif.

MODIFICATIONS TECHNIQUES

Toutes les indications fournies dans cette notice de montage et de service résultent d'essais réalisés sur les produits et correspondent à l'état actuel des connaissances ainsi qu'à l'état de la législation et des normes en vigueur à la date d'édition.
Sous réserve de modifications des données techniques, de fautes d'impression et d'erreurs.
Toutes les images sont représentes à titre d'illustration et peuvent différer de la réalité.

GARANTIE

Nous garantissons le fonctionnement conforme et l'étanchéité du produit pour la période légale prescrite. L'ampleur de notre garantie est régie par l'article 8 de nos conditions de livraison et de paiement.

CERTIFICATS

Notre système de gestion est certifié selon ISO 9001, ISO 14001 et ISO 50001, voir : **www.gok.de/qualitaets-umwelt-und-energiemanagementsystem.**

ES

SOLUCIÓN DE PROBLEMAS

Causa del error ➜ Acción

Olor a gas:
¡Los escapes de gas licuado son muy inflamables!
Pueden producir explosiones.
➜ ¡Cierre el suministro de gas!
➜ ¡No toque ningún interruptor eléctrico!
➜ ¡No utilice teléfono en el vehículo!
➜ ¡Ventile bien las habitaciones!
➜ ¡Apague el sistema de gas licuado!
➜ ¡Nombrar una empresa especializada!
No llega caudal de gas:
➜ Abra la válvula del bombona de gas o las válvulas de cierre
➜ Gire la manecilla giratoria la posición ABIERTO".
Aún no llega caudal de gas:
➜ Enviar el producto al fabricante para su inspección.

MANTENIMIENTO

Si se realizan correctamente MONTAJE y MANEJO, el producto no requiere mantenimiento.

SUSTITUCIÓN

En caso de percibir cualquier tipo de desgaste o daño en el producto o una pieza del producto, este deberá sustituirse. Tras la sustitución del producto, observar los pasos de MONTAJE, COMPROBACIÓN DE LA ESTANQUEIDAD y PUESTA EN SERVICIO.
Para garantizar el funcionamiento correcto de la instalación en condiciones de funciona-miento normales, le recomendamos que sustituya las piezas del equipo desgastadas o muy usadas, p. ej., reguladores de presión, tubos flexibles, dispositivos de cierre:

- en el ámbito privado, tras diez años

PUESTA FUERA DE SERVICIO

Cerrar válvula de la bombona de gas y después las llaves de cierre de los consumidores conectados. Mantener todas las válvulas cerradas si la instalación de gas licuado no va a usarse.

AVISO
Todas las conexiones de las tuberías de alimentación de la instalación de gas licuado que queden libres deben cerrarse para que queden herméticas con un tapón de cierre adecuado con el fin de evitar que se salga el gas!
En caso de escape de gas de la válvula de escape de sobrepresión PRV por la apertura del tapón de purga ④ al haber sacado el tapón de purga o una conmutación del dispositivo de protección contra sobrepresión S2SR, deberá sustituir el regulador de presión por un regulador de presión nuevo.
Si se nota olor a gas, se detectan fugas o escapes de gas por la PRV o se produce un fallo en el aparato de consumo, SE DEBE PONER FUERA DE SERVICIO inmediatamente.
Contactar con una empresa especializada.

REPARACIÓN

Si las medidas mencionadas en PUESTA EN SERVICIO no conllevasen la nueva puesta en servicio correcta y si no hubiera fallos, el producto deberá enviarse al fabricante para su comprobación. Cualquier intervención no autorizada invalidará la garantía.

DATOS TÉCNICOS

Presión máx. admitida PS	16 bar
Presión de entrada alternativa: (véase la placa de características)	p 0,3 - 16 bar
Presión de salida	p_d 30mbar
ΔP	5
Paso asegurado M_g para Tipo: EN61: 0,8 kg/h; EN71: 1,2 kg/h; EN61-DS: 1,5 kg/h	
Temperatura admitida TS -20 °C / +50 °C	
Otros datos técnicos o ajustes especiales ➜ ¡véase la placa de características!	

ΔP = la pérdida de presión máxima admitida en la instalación dispuesta a continuación.

ELIMINACIÓN

Para proteger el medioambiente, nuestros productos no se pueden eliminar con la basura doméstica.
Este producto debe eliminarse a través de los centros de recogida o las instalaciones de reciclaje municipales.

MODIFICACIONES TÉCNICAS

Toda la información contenida en estas instrucciones de montaje y funcionamiento es el resultado de nuestras pruebas del producto y se corresponden con nuestros conocimientos técnicos actuales, así como con el estado de la legislación y las normas correspondientes en la fecha de edición. Reservado el derecho a realizar modificaciones de los datos técnicos. Puede contener errores o erratas. Todas las ilustraciones tienen una finalidad meramente ilustrativa y pueden diferir del diseño real.

GARANTÍA

Garantizamos el funcionamiento correcto y la estanqueidad del producto durante el periodo prescrito por ley. El alcance de nuestra garantía se recoge en el apartado 8 de nuestros Términos y condiciones de entrega y pago.

CERTIFICADOS

Nuestro sistema de gestión está certificado de conformidad con ISO 9001, ISO 14001 y ISO 50001, véase: **www.gok.de/qualitaets-umwelt-und-energiemanagementsystem.**

NL

TROUBLE SHOOTING

Storingsoorzaak ➜ Maatregel

Gaslucht
Uitstromend vloeibaar gas is extreem ontvlambaar! Explosiegevaar.
➜ Gastoevoer sluiten!
➜ Geen elektrische schakelaars bedienen!
➜ Niet telefoneren in het voertuig!
➜ Ruimtes goed ventileren!
➜ Installatie met vloeibaar gas buiten gebruik nemen!
➜ Neem een vakman in de arm!
Geen doorstroming van gas:
➜ Gasflesventiel of afsluitarmatuur openen.
➜ Draaigreep in stand "OPEN" draaien.
Nog altijd geen doorstroming van gas:
➜ Product ter controle naar de fabrikant sturen.

ONDERHOUD

Bij een juiste MONTAGE en BEDIENING is het product onderhoudsvrij.

VERVANGING

Bij tekenen van slijtage en bij elke beschadiging van het product of een deel van het product, moet dit worden vervangen. Let na vervanging van het product op de stappen MONTAGE, CONTROLE OP DICHTHEID en INBEDRIJFSTELLING!
Om onder normale bedrijfsomstandigheden een probleemloze werking van de installatie mogelijk te maken, wordt aangeraden om installatieonderdelen die aan slijtage of veroudering onderhevig zijn, zoals bijv. drukregelaars, slangen, afsluitinrichtingen, indien nodig te vervangen:

- bij particulier gebruik na 10 jaar

BUITENBEDRIJFSTELLING

Gasflesventiel en vervolgens alle afsluitarmaturen van de aangesloten verbruikers sluiten. Als de installatie met vloeibaar gas niet gebruik wordt, alle ventielen gesloten houden.

LET OP
Alle vrije aansluitingen in de toevoerleidingen van de installatie met vloeibaar gas moeten met een geschikte dop afgesloten worden om te voorkomen dat er gas ontsnapt!

Bij permanent ontsnappen van gas van het overdrukventiel PRV via de opening aan de ontluchtingsstop ④ bij naar buiten gedrukte ontluchtingsstop of een in werking treden van de overdrukveiligheidscomponent S2SR moet de drukregelaar worden vervangen door een nieuwe drukregelaar.
Stel de installatie bij gaslucht, lekkage en ontsnappen van gas via de PRV en storing aan de verbruiksinrichting onmiddellijk BUITEN BEDRIJF!
Neem een vakman in de arm.

REPARATIE

Leiden de onder INBEDRIJFSTELLING genoemde maatregelen niet tot de correcte herinbedrijfstelling en is er geen sprake van een ontwerpfout, dan moet het product voor controle aan de fabrikant worden gezonden. Bij onbevoegde ingrepen komt de garantie te vervallen.

TECHNISCHE GEGEVENS

Max. toelaatbare druk PS	16 bar
Alternatieve ingangsdruk: (zie typeplaatje)	p 0,3 - 16 bar
Uitgangsdruk:	p_d 30 mbar
ΔP	5
Gegarandeerde doorstroming M_g voor Type: EN61:0,8 kg/h; EN71: 1,2 kg/h; EN61-DS: 1,5 kg/h	
Toelaatbare temperatuur TS -20 °C / +50 °C	
Overige technische gegevens of speciale instellingen ➜ zie typeplaatje!	

ΔP = het maximaal toegestane drukverlies in de nageschakelde installatie.

AFVOEREN

Om het milieu te beschermen mogen onze producten niet met het gewone huisvuil meegegeven worden.
Het product dient via plaatselijke inzamelpunten of sorteercentra voor afval verwijderd te worden.

TECHNISCHE WIJZIGINGEN

Alle opgaven in deze montage- en gebruiksaanwijzing zijn het resultaat van productcontrole en komen overeen met de huidige stand van de kennis en de stand van de wetgeving en de toepasselijke normen op de datum van afgifte.
Wijzigingen van de technische gegevens, drukfouten en vergissingen zijn voorbehouden.
Alle afbeeldingen zijn bedoeld ter illustratie en kunnen afwijken van de feitelijke uitvoering.

GARANTIE

Wij garanderen voor het product de juiste werking en dichtheid binnen de wettelijk voorgeschreven periode. De omvang van deze garantie is beschreven in § 8 van onze leverings- en betalingsvoorwaarden.

CERTIFIKATEN

Ons managementsysteem is gecertificeerd volgens ISO 9001, ISO 14001 en ISO 50001; zie: **www.gok.de/qualitaets-umwelt-und-energiemanagementsystem.**

IT

RIMOZIONE DEGLI ERRORI

Ricerca degli errori ➜ Provvedimento

Odore di gas
Le fuoriuscite di gas liquido sono estremamente infiammabili!
Pericolo di esplosioni.
➜ Interrompere l'alimentazione di gas.
➜ Non attivare interruttori elettrici!
➜ Non effettuare telefonate nel veicolo.
➜ Arieggiare bene gli ambienti!
➜ Mettere fuori servizio l'impianto di gas liquido.
➜ Contattare un'azienda specializzata!
Nessun flusso di gas:
➜ Aprire la valvola della bombola del gas o le valvole di intercettazione.
➜ Ruotare la manopola girevole in posizione "APERTO".
Ancora nessun flusso di gas:
➜ Inviare il prodotto al produttore per controllo.

MANUTENZIONE

Se correttamente MONTATO ed UTILIZZATO, il prodotto non richiede alcun intervento di manutenzione.

SOSTITUZIONE

Sostituire il prodotto non appena si AV V ISO segni di usura o danni sul prodotto o su sue parti. Dopo la sostituzione, tenere presente quanto riportato ai punti MONTAGGIO, CONTROLLO DI TENUTA STAGNA e MESSA IN SERVIZIO!
Per garantire il funzionamento ineccepibile dell'impianto in normali condizioni di esercizio, si raccomanda di sostituire le parti dell'impianto sottoposte a usura o invecchiamento, quali ad es. regolatori di pressione, tubi flessibili, dispositivi di interruzione, entro:

- 10 anni in caso di utilizzo privato

MESSA FUORI SERVIZIO

Chiudere la valvola della bombola del gas e le valvole di intercettazione degli apparecchi di consumo collegati. In caso di non utilizzo dell'impianto di gas liquido, tenere tutte le valvole chiuse.

NOTA
Chiudere a tenuta stagna con un tappo idoneo tutti i raccordi liberi dei tubi di alimentazione dell'impianto GPL al fine di impedire la fuoriuscita di gas!

In caso di fuoriuscita continua di gas dalla valvola di scarico sovrapressione PRV attraverso il foro sul tappo di sfiato ④ con tappo di sfiato staccato oppure in caso di attivazione del dispositivo di sicurezza sovrapressione S2SR, sostituire il regolatore di pressione con uno nuovo.
In caso di odore di gas, mancanza di tenuta, uscita di gas attraverso PRV o guasto sull'apparecchio di consumo, procedere immediatamente alla MESSA FUORI SERVIZIO!
Contattare un'azienda specializzata.

RIPARAZIONE

Se quanto indicato alla sezione MESSA IN SERVIZIO non porta ad una regolare rimessa in funzione e non sussiste alcun errore di progettazione, il prodotto deve essere inviato al costruttore per essere controllato. In caso di interventi non autorizzati, la garanzia decade.

DATI TECNICI

Pressione max ammessa PS	16 bar
Pressione in entrata alternativa: (vedi targhetta)	p 0,3 - 16 bar
Pressione in uscita	p_d 30 mbar
ΔP	5
Flusso assicurato M_g per tipo: EN61: 0,8 kg/h; EN71: 1,2 kg/h; EN61-DS: 1,5 kg/h	
Temperatura ammessa TS -20 °C / +50 °C	
Per altri dati tecnici o impostazioni speciali vedere ➜ vedi targhetta!	

ΔP = perdita di pressione massima consentita nell'installazione a valle.

SMALTIMENTO

Per tutelare l'ambiente, i nostri prodotti non devono essere smaltiti insieme ai rifiuti domestici.
Il prodotto deve essere portato per lo smaltimento in un centro di raccolta o deposito pubblico locale.

MODIFICHE TECNICHE

Tutte le informazioni riportate nelle presenti istruzioni di montaggio e di utilizzo sono frutto delle verifiche eseguite sul prodotto e rispecchiano l'attuale stato della tecnica nonché della legislazione e delle norme pertinenti valide al momento della pubblicazione.
Con riserva di modifiche ai dati tecnici; salvo refusi ed errori.
Le immagini hanno solo scolo illustrativo e possono divergere dall'esecuzione effettiva.

GARANZIA

Il produttore garantisce il funzionamento corretto del prodotto e la tenuta dello stesso per la durata prevista per legge. La portata della garanzia offerta è disciplinata ai sensi dell'art. 8 delle nostre Condizioni di fornitura e pagamento.

CERTIFICAZIONI

Il nostro sistema gestionale è certificato ISO 9001, ISO 14001 e ISO 50001, vedere: **www.gok.de/qualitaets-umwelt-und-energiemanagementsystem.**

Artikel-Nr. 01 290 50 m / Originalanleitung -DE-/
Ausgabe 02.2022 / Ersatz für Ausgabe 08.2021

GOK
Regler- und Armaturen-Gesellschaft mbH & Co. KG
Obernbreiter Straße 2 - 18 • 97340 Marktbreit/ Germany
Telefon: 09332 404-0 • Telefax: 09332 404-49
E-Mail: info@gok-online.de • Internet: www.gok.de • www.gok-blog.de

1	DA	NO	SV	FI	PL
	Monterings- og betjeningsvejledning	Monterings- og betjeningsveiledning	Monterings- och bruksanvisning	Asennus- ja käyttöopas	Instrukcja montażu i obsługi
	Trykregulator	**Trykkregulator**	**Tryckregulator**	**Paineensäädin**	**Reduktor ciśnienia**
	EN 16129 Bilag D	**EN 16129 Vedlegg D**	**EN 16129 Tillägg D**	**EN 16129 Liite D**	**EN 16129 Załącznik D**

30 mbar

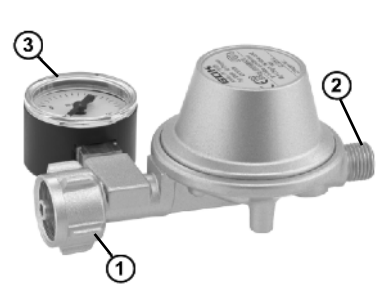

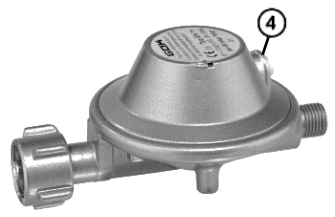

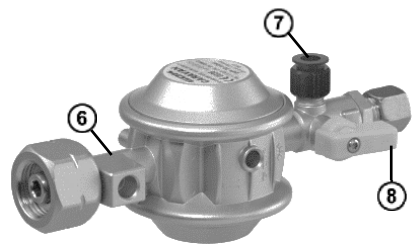

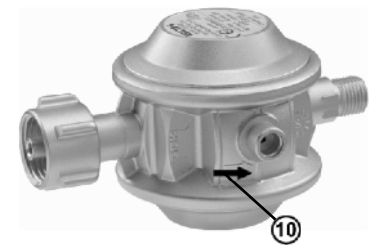

	Typ EN 61 / 0,8 kg/h	**Typ EN 71 / 1,2 kg/h**		**Typ EN 61-DS / 1,5 kg/h**	
	① Indgangstilslutning ② Udgangstilslutning ③ Ekstraudstyr, manometer ④ Udluftningsprop ⑤ Vægholder ⑥ Ekstraudstyr, tilslutningsblok til manometer ③ ⑦ Ekstraudstyr, kontrolventil ⑧ Drejehåndtag, spærreventil til testtilslutning i "LUKKET"-position ⑨ Tilslutning til Eis-Ex rund ⑩ Pil for gennemstrømningsretning	① Inngangsport ② Utgangsport ③ Alternativ manometer ④ Luftepotter ⑤ Veggholder ⑥ Alternativ tilkoblingsblokk for Manometer ③ ⑦ Alternativ testventil ⑧ Sett dreiehåndtaket på stengeventilen for prøvetilkobling i «Lukket»-stilling ⑨ Tilkobling for Eis-Ex rund ⑩ Pil for strømningsretning	① Inloppsanslutning ② Utloppsanslutning ③ Tillval manometer ④ Avluftningsplugg ⑤ Väggfäste ⑥ Valfritt anslutningsblock för manometer ③ ⑦ Tillval testventil ⑧ Vridhandtag avstängningsventil för testanslutning i ”STÄNGT” läge ⑨ Anslutning för Eis-Ex rund ⑩ Pil för flödesriktning	① Tuloliitäntä ② Lähtöliitäntä ③ Lisävaruste painemittari ④ Ilmausruuvi ⑤ Seinäkiinnitin ⑥ Lisävaruste liitinlohko painemittarille ③ ⑦ Lisävaruste sulkuventtiili ⑧ Sulkuventtiilin kiertokahva testiliitännälle ”SULJETTU”-asennossa ⑨ Liitäntä Eis-Ex:lle pyöreä ⑩ Nuoli virtaussuunnalle	① Przyłącze na wejściu ② Przyłącze na wyjściu ③ Opcja manometru ④ Zatyczka odpowietrzająca ⑤ Uchwyt ścienny ⑥ Opcja z blokiem przyłączy do manometrem ③ ⑦ Opcjonalny zawor kontrolny ⑧ Pokrętło zaworu odcinającego do przyłącza kontrolnego w pozycji „ZAMKNIĘTY” ⑨ Wersja Lód-Ex okrągła ⑩ Strzałka wskazująca kierunek przepływu
	OM DENNE VEJLEDNING	**OM DENNE BRUKSANVISNINGEN**	**OM DEN HÄR BRUKSANVISNINGEN**	**KÄYTTÖOHJE**	**NA TEMAT NINIEJSZEJ INSTRUKCJI**
	• Denne vejledning er en del af produktet. • Vejledningen indeholder oplysninger om produktets tilsigtede anvendelse og garantibetingelserne og skal derfor udleveres til brugeren. • Den skal opbevares, så længe produktet benyttes. • Ud over denne vejledning skal nationale forskrifter, love og bekendtgørelser overholdes.	• Denne anvisningen er en del av produktet. • Denne bruksanvisningen må gis til operatøren slik at en sikrer tiltenkt bruk og overholdelse av garantien. • Den må oppbevares for hele driftsperioden. • I tillegg til denne anvisningen må nasjonale forskrifter, lover og retningslinjer for installering følges.	• Den här bruksanvisningen utgör en del av produkten. • Följ den här bruksanvisningen för att få avsedd drift och lämna den till näringsidkaren för att den lagstadgade garantin ska gälla. • Spara den under enhetens hela användningstid. • Beakta inte bara den här bruksanvisningen utan även de nationella föreskrifterna, lagarna och installationsriktlinjerna.	• Tämä käyttöohje on osa tuotetta. • Määräysten mukaista käyttöä ja takuuehtojen huomioonottamista varten tätä käyttöohjetta on noudatettava, ja se on myös toimitettava laitteen omistajalle. • Säilytä käyttöohje laitteen koko käyttöiän ajan. • Näiden käyttöohjeiden lisäksi on noudatettava kansallisia asetuksia, lakeja ja asennusmääräyksiä.	• Niniejsza instrukcja stanowi część produktu. • Aby eksploatować urządzenie zgodnie z przeznaczeniem i zachować rękojmia, należy przestrzegać wskazówek zawartych w niniejszej instrukcji i przekazać ją użytkownikowi. • Należy zachować ją przez cały okres użytkowania. • Poza instrukcją należy przestrzegać krajowych przepisów, ustaw i wytycznych dotyczących instalacji.
	SIKKERHEDSANVISNINGER	**SIKKERHETSRELATERTE HENVISNINGER**	**SÄKERHETSRELATERADE ANVISNINGAR**	**TURVALLISUUSOHJEET**	**WSKAZÓWKI DOTYCZĄCE BEZPIECZEŃSTWA**
	• Din og andres sikkerhed betyder meget for os. • I denne monterings- og betjeningsvejledning har vi anført en lang række vigtige sikkerhedsanvisninger. • Læs og overhold alle sikkerhedsanvisninger og andre anvisninger. ⚠ Dette er advarselssymbolet. Dette symbol advarer om mulige farer, som kan have din og andres død eller tilskadekomst til følge. Alle sikkerhedsanvisninger følger advarselssymbolet, hvorefter følger enten ordet **"FARE", "ADVARSEL"** eller **"FORSIGTIG"**. Disse ord betyder følgende: **⚠FARE** betegner en **personfare** med **høj risikograd**. → Har **død** eller **alvorlig tilskadekomst** til følge. **⚠ADVARSEL** betegner en **personfare** med **mellemhøj risikograd**. → Har **død** eller **alvorlig tilskadekomst** til følge. **⚠FORSIGTIG** betegner en **personfare** med **lav risikograd**. → Har **let** eller **moderat tilskadekomst** til følge. ***BEMÆRK*** betegner en **materiel skade**. → Har **indvirkning** på den løbende drift. **⚠FARE** **Udsivende flaskegas er yderst brandfarlig!** Kan føre til eksplosioner. Alvorlige forbrændinger ved direkte hudkontakt. • Kontrollér regelmæssigt, at forbindelserne er tætte! • Hvis der konstateres gaslugt eller utætheder, skal anlægget straks lukkes ned! • Antændelseskilder og elektriske apparater skal holdes uden for rækkevidde! • Relevante love og bestemmelser skal overholdes! **Følg de gældende nationale installationsforskrifter for flaskegasanlæg.** §EU	• Din og andres sikkerhet er viktig for oss. • Denne monterings- og brukerveiledningen inneholder mange viktige sikkerhetshenvisninger. • Les og følg alle sikkerhetshenvisningene samt henvisningene. ⚠ Dette er varselsymbolet. Dette symbolet advarer mot mulig fare som kan føre til død eller personskader for deg og andre. Alle sikkerhetshenvisningene følger etter varselsymbolet, sammen med enten ordet **«FARE», «ADVERSEL»** eller **«FORSIKTIG»**. Disse ordene betyr: **⚠FARE** betegner en **personfare** med en **høy risikograd**. → Kan medføre **død** eller **alvorlig skade**. **⚠ADVARSEL** betegner en **personfare** med en **middels risikograd**. → Kan medføre **død** eller **alvorlig skade**. **⚠FORSIKTIG** betegner en **personfare** med en **lav risikograd**. → Kan medføre en **liten** eller **middels skade**. ***MERK*** betegner en **materiell skade**. → **Påvirker** den løpende driften. **⚠FARE** **Flytende gass som strømmer ut, er høyeksplosiv!** Kan medføre eksplosjon. Alvorlige forbrenninger ved direkte hudkontakt. • Kontroller regelmessig at koblingen er tett! • Ved gasslukt og lekkasje må anlegget straks settes ut av drift! • Antenningskilder eller elektriske apparater må holdes utenfor rekkevidde! • Gjeldende lover og regler må overholdes! **Vennligst overhold gjeldende nasjonale installeringsforskrifter for flytende gassannlegg.**	• Din och andras säkerhet är viktig för oss. • Vi har angett många viktiga säkerhets-anvisningar i den här monterings- och bruksanvisningen. • Läs och beakta alla säkerhetsanvisningarna och de övriga anvisningarna. ⚠ Det här är varningssymbolen. Den varnar för eventuella faror som kan leda till döden eller personskador för dig eller andra. Alla säkerhetsanvisningar står efter en varningssymbol. Tillsammans med symbolen står det ett ord, antingen ”**FARA**”, ”**VARNING**” eller ”**OBS**”. Orden betyder: **⚠FARA** Betecknar en **risk för personskada** med en **hög grad av risk**. → Leder till **döden** eller en **svår personskada**. **⚠VARNING** Betecknar en **risk för personskada** med en **medelhög grad av risk**. → Leder till **döden** eller en **svår personskada**. **⚠OBS!** Betecknar en **risk för personskada** med en **låg grad av risk**. → Leder till en liten eller **måttlig personskada**. ***ANMÄRKNING*** Betecknar en **sakskada**. → Har en **påverkan** på driften. **⚠FARA** **Gasolen som strömmar ut är mycket antändlig!** Kan leda till explosioner. Svåra brännskador vid direkt hudkontakt. • Kontrollera regelbundet att förbindelserna är täta! • Ta genast anläggningen ur drift vid gaslukt eller otäthet! • Håll antändningskällor och elektriska apparater utom räckvidd! • Beakta alla aktuella lagar och förordningar! **Följ de gällande nationella installationsföreskrifterna rörande gasolanläggningar.**	• Teidän ja muiden turvallisuus on erittäin tärkeää. • Olemme koonneet tämän asennus- ja käyttöohjeen oheen useita tärkeitä turvallisuusohjeita. • Lukekaa kaikki turvallisuusohjeet ja ohjeet ja noudattakaa niitä. ⚠ Tämä on varoitussymboli. Symboli varoittaa vaaroista, joista voi aiheutua teidän tai muiden kuolema tai loukkaantuminen. Kaikkien turvallisuusohjeiden ohessa on varoitussymboli, jonka jälkeen seuraa sana **”VAARA”, ”VAROITUS”** tai **”HUOMIO”**. Näillä sanoilla on seuraavat merkitykset: **⚠VAARA** kuvaa **henkilön toimintaa**, johon sisältyy **korkea vaaratekijä**. → Seurauksena on **kuolema** tai **vakava loukkaantuminen**. **⚠VAROITUS** kuvaa **henkilön toimintaa**, johon sisältyy **keskimääräinen vaaratekijä**. → Seurauksena on **kuolema** tai **vakava loukkaantuminen**. **⚠HUOMIO** kuvaa **henkilön toimintaa**, johon sisältyy **matala vaaratekijä**. → Seurauksena on **vähäinen** tai **lievä loukkaantuminen**. ***HUOMAUTUS*** **kuvaa** omaisuusvahinkoja**.** → **Vaikuttaa** jatkuvaan käyttöön. **⚠VAARA** **Ulosvirtaava nestekaasu on kuumana syttyvää!** Saattaa johtaa räjähdykseen. Vaikeita palovammoja suorassa ihokosketuksessa. • Liitosten tiiviys on tarkastettava säännöllisesti! • Jos laitteessa ilmenee kaasun hajua tai vuotoa, laite on poistettava käytöstä välittömästi! • Syttymisen lähteet tai sähkölaitteet pidettävä toiminta-alueen ulkopuolella! • Voimassa olevia määräyksiä ja asetuksia on noudatettava! **Kansallisia nestekaasulaitteiden asennusmääräyksiä on noudatettava.**	• Bezpieczeństwo użytkownika i osób trzecich jest dla nas niezwykle istotne. • W niniejszej instrukcji montażu i obsługi zawarliśmy wiele ważnych wskazówek dotyczących bezpieczeństwa. • Należy przeczytać i przestrzegać wszystkich zasad bezpieczeństwa i innych wskazówek. ⚠ Jest to symbol ostrzeżenia. Ten symbol ostrzega przed możliwymi zagrożeniami, które mogą doprowadzić do śmierci lub obrażeń ciała użytkownika lub osób trzecich. Wszystkie zasady bezpieczeństwa poprzedzone są symbolem ostrzeżenia, za którym pojawia się jedno ze słów: „**NIEBEZPIECZEŃSTWO**”, „**OSTRZEŻENIE**” lub „**PRZESTROGA**”. Te słowa oznaczają: **⚠NIEBEZPIECZEŃSTWO** oznacza **zagrożenie dla ludz** o **wysokim stopniu ryzyka**. → Powoduje **śmierć lub ciężkie obrażenia ciała.** **⚠OSTRZEŻENIE** oznacza **zagrożenie dla ludzi o średnim stopniu ryzyka.** → Powoduje **śmierć lub ciężkie obrażenia ciała.** **⚠PRZESTROGA** oznacza **zagrożenie dla ludzi o niskim stopniu ryzyka.** → Powoduje **niewielkie obrażenia lub obrażenia o średnim stopniu nasilenia.** ***WSKAZÓWKA*** oznacza **szkodę materialną.** → Powoduje **oddziaływanie** na bieżącą pracę urządzenia. **⚠NIEBEZPIECZEŃSTWO** **Wypływający gaz płynny jest łatwopalny!** Może spowodować wybuch, ciężkie poparzenia w przypadku bezpośredniego kontaktu ze skórą. • Kontrolować regularnie szczelność połączeń! • Zamknąć niezwłocznie instalację w przypadku stwierdzenia zapachu gazu lub nieszczelności! • Usunąć z sąsiedztwa instalacji materiały łatwopalne i urządzenia elektryczne! • Przestrzegać obowiązujących zasad i przepisów bezpieczeństwa! **Przestrzegać obowiązujących krajowych przepisów dotyczących instalacji gazem płynny.**
	GENERELLE PRODUKTOPLYSNINGER	**GENERELL PRODUKTINFORMASJON**	**ALLMÄN PRODUKTINFORMATION**	**YLEISET TUOTETIEDOT**	**OGÓLNE INFORMACJE O PRODUKCIE**
	Produktet holder det angivne udgangstryk konstant, uafhængigt af svingninger i indgangstrykket (flasketryk) samt gennemstrømnings- og temperaturændringer inden for fastlagte grænser.	Produktet holder angitt utløpstrykk konstant, uavhengig av svingninger i innløpstrykket (gassflasketrykk) og endringer av gjennomstrømning og temperatur innen fastlagte grenser.	Produkten håller det angivna utgångstrycket konstant, oberoende av variationer i ingångstrycket (gasflasktrycket) samt ändringar i flödet och temperaturen inom fastlagda gränser.	Paineensäädin pitää määritetyn lähtöpaineen vakiona määritettyjen rajojen sisällä riippumatta tulopaineen (kaasupullon paineen) vaihteluista tai virtauksen ja lämpötilan muutoksista.	Niniejszy produkt utrzymuje stałe ciśnienie wyjściowe, niezależnie od wahań ciśnienia wejściowego (ciśnienia w butli z gazem) oraz zmian przepływu i temperatur w zakresie ustalonych granic.
	FABRIKANTENS ERKLÆRING	**KONFORMITETSERKLÆRING**	**TILLVERKARFÖRKLARING**	**VALMISTAJAN VAKUUTUS**	**DEKLARACJA PRODUCENTA**
	Trykregulatorer type EN 61 og EN 71 med integreret PRV samt trykregulatorer type EN 61-DS opfylder de grundlæggende sikkerhedskrav i direktivet om trykbærende udstyr (2014/68/EU) og i direktivet om gasapparater (2016/426/EU).	Trykkregulator type EN 61 og EN 71 med integrerte PRV- og trykkregulatorer type EN 61-DS følger de grunnleggende sikkerhetskravene i retningslinjer for trykkapparater (2014/68/EU) og gassapparater bestemmelse (2016/426/EU).	Tryckregulator typ EN 61 och EN 71 med integrerade PRV och tryckregulatorer typ EN 61-DS enligt de allmänna säkerhetskraven i tryckkärlsdirektivet (2014/68/EU) och förordningen om gasapparater(2016/426/EU).	Tyyppi EN 61 ja EN 71 paineensäätimet integroiduilla PRV- ja paineensäätimillä, tyyppi EN 61-DS, vastaavat painelaitedirektiivin (2014/68/EU) olennaisia turvallisuusvaatimuksia ja kaasulaiteasetuksen (2016/426/EU) turvallisuusvaatimukset.	Reduktory ciśnienia typu EN 61 i EN 71 ze zintegrowanym PRV oraz reduktory ciśnienia typu EN 61-DS spełniają podstawowe wymagania w zakresie bezpieczeństwa, określone w dyrektywie dotyczącej urządzeń ciśnieniowych (2014/68/EU) oraz rozporządzenia w sprawie urządzeń spalających paliwa gazowe (2016/426/UE).
	TILSIGTET BRUG	**TILTENKT BRUK**	**AVSEDD ANVÄNDNING**	**MÄÄRÄYSTEN MUKAINEN KÄYTTÖ**	**UŻYTKOWANIE ZGODNE Z PRZEZNACZENIEM**
	Driftsmedier	**Driftsmedier**	**Medier**	**Käyttöaineet**	**Czynniki robocze**
	• Flaskegas (gasfase)	• Flytende gass (gassfase)	• Gasol (gasfas)	• Nestekaasu (kaasufaasi)	• Gaz płynny (faza gazowa)
	En liste over driftsmedier med angivelse af betegnelse, standard og anvendelsesland kan findes på internettet på adressen **www.gok.de/liste-der-betriebsmedien.**	Du finner en liste over driftsmediene med oppgitt betegnelse, norm og brukerland på internett under **www.gok.de/liste-der-betriebsmedien.**	Du hittar en lista över medierna med information om beteckning, norm och användningsland på internet på **www.gok.de/liste-der-betriebsmedien.**	Luettelo käyttöaineista ja niiden nimikemerkinnöistä, sovellettavista standardeista ja käyttömaista on ladattavissa osoitteesta **www.gok.de/liste-der-betriebsmedien.**	Listę czynników roboczych z określeniem oznaczenia, normy oraz kraju użycia można znaleźć w Internecie pod adresem: **www.gok.de/liste-der-betriebsmedien.**
	Anvendelsesområde	**Bruksområde**	**Användningsområde**	**Käyttöalue**	**Zakres zastosowania**
	• Campingvogne	• Campingvogner	• Husvagnar	• Asuntoautot	• Przyczepy kempingowe
	• Motorcampingvogne Ikke egnet til drift under kørslen!	• Bobiler Ikke til bruk under kjøring!	• Husbilar Inte för användning under körning!	• Matkailuautot Ei sovellu ajon aikana käytettäväksi!	• Samochody kempingowe Nie używać podczas jazdy!
	• Mobilhomes	• Husvogner	• Mobila hem	• Asuntovaunut	• Kampery
	Anvendelsessted	**Brukersted**	**Användningsmiljö**	**Käyttöpaikka**	**Miejsce eksploatacji**
	• udendørs beskyttet mod vejret • udendørs beskyttet mod solen • i flaskeskabe med ventilation	• utendørs beskyttet mot været • utendørs beskyttet mot solen • i gassflaskeskap med lufting	• utomhus skyddat från väder och vind • utomhus skyddat från solljus • i gasflaskaskåpa med ventilation	• säältä suojatuissa ulkotiloissa • auringolta suojatuissa ulkotiloissa • kaasukaappi joissa ilmanvaihto	• na zewnątrz, w miejscu chronionym przed warunkami atmosferycznymi • na zewnątrz, w miejscu chronionym przed słońcem • szafka na butle z wentylacją

2	DA	NO	SV	FI	PL
	Monteringssted	**Bruksområde**	**Installationsplats**	**Asennuspaikka**	**Miejsce instalacji**
Ⓘ Ⓘⓘ Ⓘⓘⓘ Ⓘⓘⓘⓘ	• Tilslutning gasflaskeventil Ⓘ • Slangeledning fra flaskeventilen Ⓘⓘ • Tilslutning af rørledning Ⓘⓘⓘ • Tilslutning af tankventil Ⓘⓘⓘⓘ	• Tilkobling gassflaskeventil Ⓘ • Slangeledning fra flaskeventil Ⓘⓘ • Tilkobling rørledning Ⓘⓘⓘ • Tilkobling tankventil Ⓘⓘⓘⓘ	• Anslutning gasflaskventil Ⓘ • Slangledning från flaskventilen Ⓘⓘ • Anslutning rørledning Ⓘⓘⓘ • Anslutning tankventil Ⓘⓘⓘⓘ	• Liitäntä kaasupullon venttiili Ⓘ • Paineletkun liitäntä venttiilistä Ⓘⓘ • Liitäntä putkijohtojen Ⓘⓘⓘ • Tankin venttiilin liitäntä Ⓘⓘⓘⓘ	• Przyłącze zaworu butli gazowej Ⓘ • Przewód węża od zaworu butli Ⓘⓘ • Rura przyłączeniowa Ⓘⓘⓘ • Przyłącze zaworu zbiornika Ⓘⓘⓘⓘ
	Monteringseksempler	**Monteringseksempler**	**Monteringsexempel**	**Asennusesimerkkejä**	**Przykłady montażu**

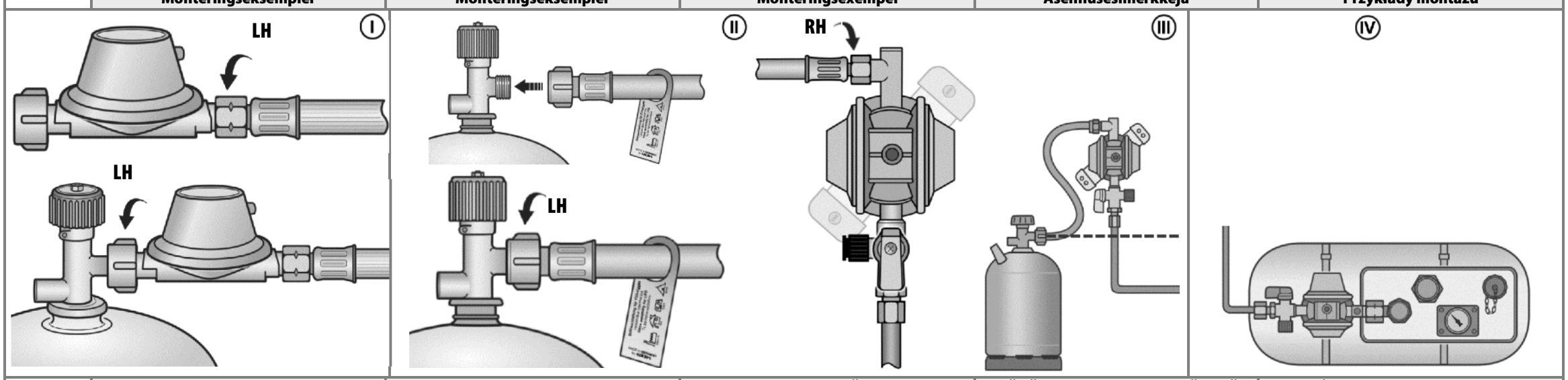

	IKKE-TILSIGTET BRUG	NICHT FORSKRIFTSMESSIG BRUK	EJ AVSEDD ANVÄNDNING	MÄRÄYSTENVASTAINEN KÄYTTÖ	UŻYTKOWANIE NIEZGODNE Z PRZEZNACZENIEM
	Enhver brug, som falder uden for den tilsigtede brug: • f.eks. drift med andre medier eller tryk • drift under kjøring • brug af gasser i den flydende fase • montering mod gennemstrømningsretningen • betjening med utilladelige slangerledning • ændringer af produktet eller af en del af produktet • anvendelse ved omgivelsestemperaturer, der afviger fra: se TEKNISKE DATA • Brug af dette produkt i lukkede rum samt i husholdningen er ikke tilladt i Tyskland. • Der må ikke kobles en trykregulator med indbygget trykbegrænser efter denne trykregulator! • Trykregulatoren må ikke monteres i Ex-zone **0**. Følg de gældende nationale installationsforskrifter for flaskegasanlæg.	All bruk som går ut over forskriftsmessig bruk: • f.eks. drift med andre medier, trykk • drift under kørslen • bruk av gasser i væskefasen • montering mot strømningsretningen • drift med ikke tillatt slangeledning • endringer på produktet eller på en del av produktet • bruk i avvikende omgivelsestemperaturer: ae TEKNISKE DATA • Det er ulovlig å bruke dette produktet i lukkede rom og i privathus i Tyskland. • Trykkregulatoren skal ikke kobles etter en trykkregulator med montert trykkbegrensning! • Det er ulovlig å montere trykkregulatoren i Ex-sone **0.** Vennligst overhold gjeldende nasjonale installeringsforskrifter for flytende gassannlegg.	All användning som inte ingår i den avsedda användningen: • drift med andra medier eller tryck • drift under körning • användning av gaser i flytande form • montering mot flödesriktningen • ändringar på produkten eller delar av produkten • användning med otillåtna slangledningar • användning vid omgivningstemperatur, avvikande från: se TEKNISKA DATA • Det är inte tillåtet att använda den här produkten i slutna rum eller i hushåll i Tyskland. • Tryckregulatorn får inte ha någon efterkopplad tryckregulator med inbyggd tryckbegränsare! • Tryckregulatorn får inte monteras i ex-zon **0**. Följ de gällande nationella installationsföreskrifterna rörande gasolanläggningar.	Kaikki sellainen käyttö, joka poikkeaa määräystenmukaisesta käytöstä: • esim. muun käyttöaineen tai paineen käyttö • käyttö ajon aikana • kaasun käyttö vesifaasissa • virtaussuunnan vastainen rakenne • käyttö kielletyillä paineletkuilla • laitteen tai laitteen osan muutokset • käyttö ympäröivän lämpötilan ollessa poikkeava: katso TEKNISET TIEDOT • Tämän laitteen käyttö suljetuissa tiloissa sekä kotitalouksissa on kiellettyä Saksassa. • Paineensäädintä ei saa liittää paineensäätimeen, jossa on sisäänrakennettu paineenrajoitin. • Paineensäädintä ei saa asentaa Ex-tilaan **0**. Kansallisia nestekaasulaitteiden asennusmääräyksiä on noudatettava.	Każde użycie, wykraczające poza zakres zastosowania zgodnego z przeznaczeniem: • np. zastosowanie innych mediów, wartości ciśnienia • eksploatacja podczas jazdy • zastosowanie gazów w fazie ciekłej • montaż w kierunku przeciwnym do przepływu • używanie niezgodnych przewodów elastycznych • zmiany dokonane w produkcie lub jego części • użytkowanie w temperaturach otoczenia odbiegających od przewidzianych: patrz DANE TECHNICZNE • W Niemczech niedopuszczalne jest stosowanie tego produktu w pomieszczeniach zamkniętych oraz w gospodarstwie domowym. • Do reduktora ciśnienia nie wolno podłączać kolejnego reduktora ciśnienia z wbudowanym ogranicznikiem ciśnienia! • Reduktora ciśnienia nie wolno montować w strefie zagrożenia wybuchem **0**. Przestrzegać obowiązujących krajowych przepisów dotyczących instalacji gazem ciekłym.
	FORDELE OG UDSTYR	**FORDELER OG UTRUSTNING**	**FÖRDELAR OCH UTRUSTNING**	**EDUT JA KOKOONPANO**	**ZALETY I WYPOSAŻENIE**
EN61_EN71	**Overtryksventil PRV** Overtryksventilen PRV - Pressure Relief Valve, herefter kaldet PRV - er en selvaktiverende sikkerhedsanordning med begrænset gennemstrømning, som er indbygget i trykregulatoren og beskytter de tilsluttede forbrugere mod uacceptabelt højt tryk. Hvis der opstår et uacceptabelt højt tryk på udgangssiden, f.eks. på grund af høje temperaturer, åbner PRV og slipper overtrykket ud via åbningen ved udluftningsproppen ④. Når trykket er sænket, lukker PRV automatisk. På typeskiltet har trykregulatoren betegnelsen "PRV".	**Overtrykk-utblåsningsventil PRV** Overtrykk-utblåsningsventilen PRV - Pressure Relief Valve, heretter kalt PRV - er en selvstendig virkende sikkerhetsinnretning med begrenset gjennomstrømning, som er montert i trykkregulatoren og fungerer selvstendig i det den beskytter tilkoblede forbrukere mot ikke tillatt høyt trykk. Dersom det oppstår et for høyt trykk på utgangssiden, f. eks. pga. høye temperaturer, åpner PRV og blåser overtrykket ut gjennom åpningen på luftepotten ④. Etter trykkreduksjon lukkes PRV av seg selv. Trykkregulatoren er merket på typeskiltet med «PRV».	**Övertrycksventil PRV** Övertrycksventilen PRV är en automatisk säkerhetsanordning med begränsat flöde som är inbyggd i tryckregulatorn och skyddar de anslutna förbrukarna mot för högt tryck. Om det uppstår ett för högt tryck på utgångssidan, t.ex. på grund av höga temperaturer, öppnas övertrycksventilen och blåser ut övertrycket via avluftningspluggens öppning ④. Efter tryckminskningen stängs övertrycksventilen automatiskt. Tryckregulatorn är märkt med ”PRV” på typskylten.	**Ylipaineen vapautusventtiili PRV** Ylipaineen vapautusventtiili PRV - paineenrajoitusventtiili, jatkossa paineenrajoitusventtiili, on sisäänrakennettu paineensäätimeen, ja se on automaattisesti toimiva varolaite, jonka läpivirtaus on rajoitettu ja joka suojaa liitettyä käyttölaitetta liian korkealta paineelta. Mikäli lähtöpuolella muodostuu liian korkea paine, esim. korkeiden lämpötilojen johdosta, paineenrajoitusventtiili avautuu ja ylipaine poistuu ilmausruuvin aukon ④ kautta. Paineen purkauduttua paineenrajoitusventtiili sulkeutuu automaattisesti. Paineensäätimen tyyppikilvessä on myös merkintä ”paineenrajoitusventtiili”.	**Wydmuchowy zawór bezpieczeństwa PRV** Nadmiarowy wydmuchowy zawór bezpieczeństwa PRV – Pressure Relief Valve, – jest zamontowanym w regulatorze ciśnienia i samoczynnie działającym urządzeniem zabezpieczającym o ograniczonej przepustowości, które chroni podłączone urządzenie odbiorcze przed niedopuszczalnie wysokim ciśnieniem. Jeżeli po stronie wyjściowej powstanie niedopuszczalnie wysokie ciśnienie, np. w wyniku wysokich temperatur, zawór PRV otworzy się i wydmucha nadciśnienie przez otwór w zatyczce odpowietrzającej ④. Po redukcji ciśnienia zawór PRV zamknie się samoczynnie. Reduktor ciśnienia jest oznaczony na tabliczce znamionowej symbolem „PRV”.
	⚠ADVARSEL **Kvælningsfare på grund af udsivende gas i lukkede rum!** Gas i højere koncentrationer kan forårsage åndenød og besvimelse. • Trykregulatorer med udluftningsprop ④ må ikke anvendes i lukkede rum!	**⚠ADVARSEL** **Kvelingsfare i lukkede rom pga. utstrømmende gass!** Gass kan i høye konsentrasjoner føre til åndenød og bevisstløshet. • Ikke bruk trykkregulatorer med luftepotter ④ i lukkede rom!	**⚠VARNING** **Kvävningsrisk om gas strömmar ut i slutna utrymmen!** Högkoncentrerad gas kan leda till andningsbesvär och medvetslöshet. • Använd inte tryckregulatorer med avluftningsplugg ④ i slutna utrymmen!	**⚠VAROITUS** **Virtaavan kaasun aiheuttama tukehtumisvaara suljetussa tilassa!** Kaasu voi suurina pitoisuuksina aiheuttaa hengitysvajausta ja pyörtymisen. • Paineensäädintä ja ilmausruuvia ④ ei saa käyttää suljetussa tilassa!	**⚠OSTRZEŻENIE** **Niebezpieczeństwo uduszenia na skutek uwalniającego się gazu w zamkniętych pomieszczeniach!** Gaz w dużym stężeniu może powodować trudności z oddychaniem i omdlenie. • Nie używać regulatorów ciśnienia z zatyczką odpowietrzającą ④ w zamkniętych pomieszczeniach!
Type EN61-DS	**Totrins sikkerhedstrykreguleringen "S2SR"** (Safety two Stages Regulator) er en kombination af to serieforbundne trykregulatorer. Overtrykssikringen sikrer forbrugerne mod uacceptabelt højt tryk. Hvis en af de to reguleringstrin svigter, f.eks. som følge af snavs eller andre fremmedlegemer på ventilen, overtager det andet reguleringstrin en trykreduktion til 100 eller 150 mbar. På typeskiltet har trykregulatoren betegnelsen "S2SR".	Den totrinns overtrykksregulatoren **„S2SR“** (Safety two Stages Regulator) er en kombinasjon av to trykkregulatorer koblet i serie. Sikkerhetsinnretningen for overtrykk brukes til å sikre brukerapparater mot for høyt trykk. Når et av de to regulatortrinnene faller ut, f.eks på grunn av smuss eller andre fremmedelementer i ventilen, foretar det andre regulatortrinnet en trykkreduksjon på 100 eller 150 mbar. Trykkregulatoren er merket på typeskiltet med «S2SR».	Den **tvåstegs säkerhetstryckreglerings-anordningen ”S2SR”** (Safety two Stages Regulator) är en kombination av två tryckregulator i serie. Övertryckssäkerhetsanordningen är till för att skydda förbrukaren mot otillåtet högt tryck. Om ett av de två regulatorstegen misslyckas, t.ex. p.g.a. smuts eller andra främmande föremål i ventilen, övertar det andra regulatorsteget en trycksänkning till 100 eller 150 mbar. Tryckregulatorn är märkt med ”S2SR” på typskylten.	**Kaksivaiheinen ylipaineturvalaite ”S2SR”** (Safety two Stages Regulator) on kahden, riviin kytketyn, paineensäätimen yhdistelmä. Ylipaineturvalaitetta käytetään varmistamaan laitteet liian korkeaa painetta vastaan. Jos yksi kahdesta säädinvaiheesta jää pois, esim. venttiilissä olevan lian tai muun vieraan esineen johdosta, toinen säätövaihe vastaa paineen laskemisesta 100 tai 150 mbariin. Paineensäätimen tyyppikilvessä on merkintä ”S2SR”.	**Dwustopniowe urządzenie zabezpiec-zające do regulacji ciśnienia „S2SR”** (Safety two Stages Regulator) to dwa połączone szeregowo regulatory ciśnienia. Zabezpiec-zenie przed przekroczeniem ciśnienia służy do zabezpieczenia urządzenia odbiorczego przed niedopuszczalnie wysokim ciśnieniem. Jeżeli jeden z dwóch stopni regulacji ulegnie awarii, np. na skutek zanieczyszczenia lub innych ciał obcych w zaworze, drugi poziom regulacji przejmuje funkcję redukcji ciśnienia do 100 lub 150 mbar. Regulator ciśnienia jest oznaczony na tabliczce znamionowej symbolem „S2SR”.
Optional ⑦⑧	**Testtilslutning** Med henblik på tryk- og tæthedsprøvning kan der kobles et tæthedstestapparat til testtilslutningen. Efter brug skal tilslutningen lukkes tæt til og tæthedstestes. Se TÆTHEDSKONTROL.	**Kontrolltilkobling:** I forbindelse med trykk og tetthetskontroll kan det kobles til en lekkasjetester. Lukk tilkoblingen tett etter bruk og gjennomfør en lekkasjetest. Se TETTHETSKONTROLL!	**Testanslutning:** Inom ramen för tryck- och täthetskontrollen kan en läckagetestare anslutas. Dra åt anslutningen så den sluter tätt efter användning och kontrollera avseende täthet. Se TÄTHETSKONTROLL!	**Testiliitäntä:** Paine- ja tiiviyskoestuksen puitteissa voidaan liittää tiiviysmittari. Sulke liitäntä tiiviisti käytön jälkeen ja tarkista tiiviys. Katso TIIVIYSKOESTUS!	**Przyłącze kontrolne:** W ramach kontroli ciśnienia i szczelności można podłączyć przyrząd do kontroli szczelności. Po użyciu szczelnie zamknąć przyłącze i sprawdzić pod kątem szczelności. Patrz KONTROLA SZCZELNOŚCI!
	Montering af Eis-Ex (ekstraudstyr) ⑨ Ved trykregulatorer kan der anbringes en separat regulatorvarmer, f.eks. som model Eis-Ex.	**Tilkobling for Eis-Ex (valgfritt)** ⑨ For trykkregulatorer kan en separat regulatoroppvarming monteres, f.eks utførelse av Eis-Ex rundt.	**Montering Eis-Ex (tillval)** ⑨ Vid tryckregulatorer kan en separat regulatorvärmare anslutas, t.ex. i utförande Eis-Ex.	**Lisävaruste Eis-Ex:in asennus** ⑨ Painesäätimissä, voidaan kiinnittää erillinen säätölämmitin, esim. Eis-Ex-toteutuksena.	**Montaż opcjonalnej wersji Eis Ex** ⑨ W regulatorach ciśnienia z przyłączy można zamocować opcjonalne ogrzewanie reduktora, np. w wersji okrągłej Eis-Ex (Lód-Ex).
Optional ③	**Manometer:** Produktet kan udstyres med et manometer til visning af indgangstryk og til tætningskontrol.	**Manometer:** Produktet kan utstyres med et manometer som viser utløpstrykket.	**Manometer:** Produkten kan vara utrustad med manometer för indikering av ingångstrycket och för täthetskontroll.	**Painemittari:** Laite voidaan varustaa lisävarusteena painemittarilla tulopaineen näyttöä ja tiiviyskoestusta varten.	**Manometr:** Produkt może być wyposażony w manometr do wskazywania ciśnienia wejściowego i kontroli szczelności.
	TILSLUTNINGER	**TILKOBLINGER**	**ANSLUTNINGAR**	**LIITÄNNÄT**	**PRZYŁĄCZA**
①	**Indgangstilslutning efter eget valg**	**Inngangsport - valgfri**	**Inloppsanslutning – valfri**	**Tuloliitäntä - valinnainen**	**Przyłącze na wejściu – do wyboru**
	Tilslutning, flaskeventil eller slangeledning	Tilkobling gassflaskeventil eller slangeledning	Anslutning för gasflaskventil eller slangledning	Kaasupullon venttiilin tai paineletkun liitäntä	Przyłącze zaworu butli z gazem lub wąż do zaworu butli
⚠	Pakninger i tilslutninger skal være ubeskadigede og sidde korrekt i rillen.	Tetninger i tilkoblingene må være uskadde og riktig plassert i fatningen.	Tätningarna i anslutningarna måste vara oskadade och ligga riktigt i fattningen.	Liitäntöjen tiivisteiden tulee olla ehjiä ja asetettu oikein istukkaan.	Uszczelki w przyłączach nie mogą być uszkodzone i muszą być prawidłowo osadzone w oprawie.

②	Outlet connector optional	Udgangstilslutning efter eget valg	Utgangsport - valgfri	Utloppsanslutning – valfri	Lähtöliitäntä - valinnainen	Przyłącze na wyjściu – do wyboru
	Connection hose line or piping	Tilslutning, slange- eller rørledning	Tilkobling slange- eller rørledning	Anslutning för slang- eller rörledning	Liitäntä letku- tai putkiliitäntä	Przyłącze węża lub rury
	H.4 G 1/4 LH G 1/4 = 10 Nm			**H.9** RVS 8, RVS 10	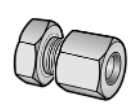	

	Yderligere oplysninger om **skæreringsforskruninger** kan findes på adressen **www.gok.de/montagehinweise** eller på forespørgsel.	Mer informasjon om **skjæringsforbindelser** finner du på **www.gok.de/montagehinweise**, eller på forespørsel.	Se **www.gok.de/montagehinweise** eller fråga oss för mer information om **skärringskopplingar**.	Lisätietoja **leikkausrengasliitoksista** saat osoitteesta **www.gok.de/montagehinweise** tai pyydettäessä.	Dodatkowe informacje o **śrubunkach z pierścieniem wcinającym** można znaleźć pod adresem: **www.gok.de /montagehinweisel** ub na zamówienie.
①②	Der findes flere tilslutnings alternativer.	Alternativt er andre tilkoblinger mulig.	Alternativt är andra anslutningar möjliga.	liitäntävaihtoehdot ovat mahdollisia.	Możliwe są również inne przyłącza.

3	DA	NO	SV	FI	PL
	MONTERING	**MONTERING**	**MONTERING**	**ASENNUS**	**MONTAŻ**
	Montering af vægholder (ekstraudstyr) Vægholderen er ekstraudstyr til montering af trykregulatoren i campingvognes flaskeskabe. Vægholderen fastgøres med 2 stk. skruer M 4x8 (indeholdt i leverancen) på trykregulatorens hus. Vægholderen er udstyret med huller ø 5,5 mm til montering af trykregulatoren på væggen i flaskeskabet. ⚠ For at forhindre tilbagekondenseret gas i at trænge ind i trykregulatorer må disse ikke monteres i lavere højde end gastank- eller flaskeventilen. Slangeledninger, der forbindes med trykregulatorernes indgangstilslutning, skal have et konstant fald mod gastank- eller flaskeventilen. Kontrollér, at produktet er komplet og uden transportskader, før det monteres. Monteringen skal i givet fald udføres med et egnet værktøj. Ved skruesamlinger skal der altid holdes kontra på tilslutningsstudsen. **Der må ikke anvendes uegnet værktøj som f.eks. tænger.** Forudsætningen for et perfekt fungerende anlæg er fagligt korrekt installation, hvor de gældende tekniske regler for planlægning, opbygning og drift af hele anlægget overholdes. **Følg de gældende nationale installations-forskrifter for flaskegasanlæg.** Vær opmærksom på monteringsretningen (er angivet på huset med en pil). **⚠FORSIGTIG** **Risiko for tilskadekomst som følge af metalspåner, der blæses ud!** Metalspåner kan beskadige dine øjne. **Bær beskyttelsesbriller!** Før monteringen skal der foretages en visuel kontrol for eventuelle metalspåner og andre materialerester i tilslutningerne. Alle rester skal fjernes med blæseluft for at forhindre mulige funktionsfejl. • Monter pakningerne i ren og ubeskadiget stand. • Monter vinge- eller fingermøtrikker med fingrene. Brug ikke værktøj. • LH – udført med venstregevind! **BEMÆRK** Når produktet anvendes udendørs, skal det anbringes eller beskyttes således, at der ikke kan trænge vanddråber ind. **Skruesamlinger** **⚠ADVARSEL Eksplosions-, brand- og kvælningsfare på grund af utætte tilslutninger!** Kan medføre gasudslip på grund af forvridning af produktet. ➜ Produktet må ikke forvrides mere efter montering eller ved efterspænding af tilslutningerne! ➜ Efterspænding af tilslutninger må kun foretages, når anlægget er fuldstændig trykløst!	**Tilkobling for veggholder (valgfritt)** Veggholderen er valgfri ved montering av trykkregulatoren i flaskeskap i campingvogner. Veggholderen festes med 2 skruer M 4x8 (i leveransen) til trykkregulatorens hus. Veggholderen har borehull ø 5,5 mm for montering av trykkregulatoren i en vegg i flaskeskapet. ⚠ Trykkregulatoren må ikke være montert lavere enn gasstanken eller gassflaskeventilen for å hindre inntrengning av gass som har blitt flytende igjen inn i trykkregulatoren. Slangeledninger, som kobles sammen med inngangstilkoblingen på trykkregulatoren, må ha et konstant fall til gasstanken eller gassflaskeventilen. Før montering må det kontrolleres at produktet ikke har transportskader, og at det er helt. Montering må gjøres med egnet verktøy. Hold alltid imot i sammenbindingsstussen på skruforbindelser. **Uegnet verktøy som f. eks. tenger kan ikke brukes.** En forutsetning for at anlegget skal fungere godt er fagkyndig installering og overholdelse av gyldige tekniske regler ved planlegging, bygging og drift av hele anlegget. **Vennligst overhold gjeldende nasjonale installeringsforskrifter for flytende gassannlegg.** Vær obs på monteringsretningen (er merket på kassen med en pil). **⚠FORSIKTIG** **Fare for personskader pga. metallspon som blåses ut!** Metallspon kan treffe øynene. **Bruk vernebriller!** Før montering må en kontrollere at det ikke fins metallspon eller andre rester i tilkoblingene. Disse må fjernes ved hjelp av utblåsing for å forhindre mulige funksjonsfeil. • Monter tetningene rene og uskadd. • Vinge- eller håndmuttere skrus til for hånd. Ikke bruk verktøy. • LH – venstregjenge-utføring! **MERK** Ved bruk utendørs må produktet plasseres eller beskyttes slik at det ikke kan trenge inn vanndråper. **Skruforbindelser** **⚠ADVARSEL Eksplosjons-, brann- og kvelningsfare pga. utette tilkoblinger!** Kan føre til gasslekkasje hvis produktet vris. ➜ Etter montering og ved etterstramming av tilkoblingene må ikke produktet vris ytterligere. ➜ Etterstramming av tilkoblinger må skje i helt trykkløs tilstand!	**Montering väggfäste (tillval)** Väggfästet är valfritt för montering av tryckregulatorer i flaskutrymmen i husvagnar. Väggfästet sätts fast med 2 skruvar M 4x8 (medföljer i leverans) på tryckregulatorns hus. Väggfästet har hål på 5,5 mm diameter för montering av tryckregulatorer på en vägg i flaskutrymmet. ⚠ För att se till att återkondenserad gas inte kan tränga in i tryckregulatorn får tryckregulatorer inte monteras lägre än gastank- eller gasflaskventilen. Slangledningar som är kopplade till tryckregulatorernas inloppsanslutning måste uppvisa konstant fall mot gastank- eller gasflaskventilen. Kontrollera produkten med avseende på transportskador och fullständighet inför monteringen. Monteringen bör om möjligt göras med ett lämpligt verktyg. Håll alltid emot vid anslutningsstutsen på skruvanslutningar. **Olämpliga verktyg som t.ex. tänger får inte användas.** En förutsättning för att anläggningen ska fungera felfritt är en korrekt installation med hänsyn till de tekniska regler som gäller för planeringen, monteringen och driften av den totala anläggningen. **Följ de gällande nationella installationsföreskrifterna rörande gasolanläggningar.** Beakta monteringsriktningen (den visas med en pil på höljet). **⚠OBS** **Skaderisk p.g.a. utslungade metallspån!** Metallspån kan skada dina ögon. **Använd skyddsglasögon!** Gör inför monteringen en visuell kontroll med avseende på eventuella metallspån eller andra rester vid anslutningarna. Avlägsna dem genom att blåsa ut dem för att utesluta eventuella funktionsstörningar. • Montera tätningarna korrekt och oskadade. • Sätt vingmuttern eller den räfflade muttern på plats för hand. Använd inga verktyg. • LH – vänstergängad! **ANMÄRKNING** Vid användning utomhus måste produkten placeras eller skyddas så att det inte kan droppa in något vatten. **Skruvanslutningar** **⚠VARNING Explosions-, brand- och kvävningsrisk vid otäta anslutningar!** En vridning av produkten kan leda till gasutsläpp. ➜ Vrid inte produkten mer efter monteringen eller när anslutningarna dras åt! ➜ Dra åt anslutningarna endast i trycklöst tillstånd!	**Lisävaruste seinäkiinnittimen asennus** Seinäkiinnitin on lisävaruste paineensäätimen asennukseen asuntoauton pullokaappeihin. Seinäkiinnitin kiinnitetään kahdella M4x8-ruuvilla (kuuluvat toimitukseen) paineensäätimen koteloon. Seinäkiinnittimessä on reiät ø 5,5 mm paineensäätimen asennukseen pullokaapin seinään. ⚠ Painesäätimiä ei saa asentaa kaasusäiliön tai -pullon venttiilin alapuolelle, jotta takaisin virtaavan kaasun pääsy painesäätimeen estetään. Painesäätimen tuloliitäntään liitettävien letkujen on vietettävä tasaisesti kaasusäiliön tai -pullon venttiiliin päin. Ennen asennusta on tarkastettava, että laite on täydellinen eikä siinä ole kuljetusvaurioita. Asennus on mahdollisuuksien mukaan tehtävä asianmukaisilla työkaluilla. Pidä ruuviliitoksessa kiinni aina vastaan liitäntäistukasta. **Epäsopivien työkalujen, esimerkiksi pihtien käyttö on kiellettyä.** Edellytyksenä laitteen moitteettomalle toiminnalle on asianmukainen asennus ja että suunnittelu, rakenne ja koko laitteiston käyttö on voimassaolevien teknisten määräysten mukaista. **Kansallisia nestekaasulaitteiden asennusmääräyksiä on noudatettava.** Huomioi asennussuunta (se on merkitty koteloon nuolimerkinnällä). **⚠HUOMIO** **Irtoavien metallilastujen aiheuttama loukkaantumisvaara!** Metallilastut voivat aiheuttaa silmävammoja. **Käytettävä suojalaseja!** Ennen laitteen asennusta on suoritettava silmämääräinen tarkastus mahdollisten metallilastujen tai liitoksiin jääneiden muiden jäämien varalta. Ne on ehdottomasti poistettava puhaltamalla toimintahäiriöiden estämiseksi. • Asenna tiivisteet aina puhtaina ja ehjinä. • Liitä siipi- tai pyällysmutterit käsin. Älä käytä työkaluja. • LH – Vasenkätinen kierre! **HUOMAUTUS** Ulkona käytettäessä paineensäädin on sijoitettava tai suojattava siten, ettei siihen pääse vettä. **Ruuviliitos** **⚠VAROITUS Liitännän löysyydestä aiheutuu räjähdys-, tulipalo- ja tukehtumisvaara!** Kaasuvuotoja voi aiheutua laitetta väännettäessä. ➜ Muttereiden kiristämisen jälkeen laitetta ei enää saa vääntää! ➜ Liitosten jälkikiristäminen on sallittua vain täysin paineettomassa tilassa!	**Montaż opcjonalnego uchwytu ściennego** Uchwyt ścienny jest opcjonalnym wyposażeniem do montażu regulatora ciśnienia w szafach na butle w przyczepach kempingowych. Uchwyt ścienny należy zamocować za pomocą 2 śrub M 4x8 (wchodzą w zakres dostawy) do obudowy regulatora ciśnienia. Uchwyt ścienny posiada otwory, ø 5,5 mm, przeznaczone do montażu regulatora ciśnienia na ściance szafy na butle. ⚠ Reduktorów ciśnienia nie wolno montować niżej niż zawór zbiornika gazu lub butli gazowej, aby nie dopuścić do wnikania ponownie skroplonego gazu do reduktora ciśnienia. Węże połączone z przyłączem na wejściu reduktora ciśnienia muszą mieć stały spadek względem zaworu zbiornika gazu lub butli gazowej. Przed przystąpieniem do montażu należy sprawdzić produkt pod kątem możliwych uszkodzeń transportowych i kompletności. Do montażu używać wyłącznie odpowiednich narzędzi. W przypadku połączeń śrubowych zawsze kontrować na króćcu przyłączeniowym. **Nie stosować nieodpowiednich narzędzi, np. szczypiec.** Warunkiem niezawodnego działania reduktora ciśnienia jest prawidłowa instalacja z zachowaniem obowiązujących zasad technicznych dotyczących planowania, budowy i eksploatacji całego urządzenia. **Przestrzegać obowiązujących krajowych przepisów dotyczących instalacji urządzeń zasilanych gazem płynny.** Zachować kierunek montażu (oznaczono go strzałką na obudowie). **⚠PRZESTROGA** **Zagrożenie zranienia przez wydmuchane opiłki metalu!** Opiłki metalu mogą zranić Państwa oczy. **Proszę nosić okulary ochronne!** Przed montażem przeprowadzić kontrolę wzrokową pod kątem ewentualnego występowania w złączach wiórków metalowych lub innych pozostałości! Aby wykluczyć nieprawidłowe funkcjonowanie, należy je koniecznie usunąć przez przedmuchanie złączy. • Zakładać czyste i nieuszkodzone uszczelki. • Nakrętki motylkowe i radełkowe dokręcać ręcznie. Nie stosować żadnych narzędzi. • LH – wersja z gwintem lewoskrętnym! **WSKAZÓWKA** W przypadku stosowania na zewnątrz produkt należy umieścić w miejscu, które będzie zabezpieczone przed przedostawaniem się kropli wody. **Połączenia śrubowe** **⚠OSTRZEŻENIE** **Niebezpieczeństwo wybuchu, pożaru i uduszenia z powodu nieszczelnych przyłączy!** Obrócenie produktu może doprowadzić do wycieku gazu. ➜ Nie obracać produktu po jego zamontowaniu i dokręceniu złączy! ➜ Dokręcanie złączy jest dopuszczalne wyłącznie w stanie całkowicie bezciśnieniowym!
	TÆTHEDSKONTROL	**TETTHETSKONTROLL**	**TÄTHETSKONTROLL**	**TIIVIYSKOESTUS**	**KONTROLA SZCZELNOŚCI**
	⚠FORSIGTIG **Forbrændings- og brandfare!** Svære hudforbrændinger eller materiel skade. • Der må ikke anvendes åben ild til kontrol! Flaskegasanlægget skal inden første ibrugtagning, i forbindelse med overvågnings- og vedligeholdelsesarbejder, inden genibrugtagning, efter væsentlige ændringer samt efter reparationsarbejder kontrolleres for tæthed af en sagkyndig*. *En sagkyndig er en person, der pga. vedkommendes uddannelse, viden og erfaring fra praktisk arbejde kan garantere, og kontrollen gennemføres forskriftsmæssigt. **Forenklet tæthedskontrol** Ved hver udskiftning af gasflasken og efter en lang periode med inaktivitet skal alle flaskeanlæggets forbindelser kontrolleres for tæthed (se tabel/nedenfor punkt 6 og 7). Den forenklede tæthedskontrol erstatter ikke tryk- og tæthedsprøvningen af flaskegasanlægget, der gennemføres af eksperter*. **Model med manometer som ekstraudstyr** 1. Luk alle gasapparatets spærrearmaturer. 2. Åbn flaskeventilen langsomt, indtil der opbygges et tryk i gasapparatet. Luk derefter flaskeventilen langsomt igen. 3. Ventetid: 2 minutter for at sikre en temperaturudligning. 4. Markér den sorte visers position på manometerglasset. Hvis der er påtrykt en rød viser på manometerglasset, kan man ved at dreje manometerglasset markere den sorte visers position. 5. Testtid: 10 minutter. **BEMÆRK** Det viste gastryk på manometret må ikke falde under hele testtiden. Hvis trykket falder, skal hele flaskegasanlægget kontrolleres med henblik på tæthed. 6. Alle tilslutninger skal sprøjtes med skumdannende midler iht. EN 14291 (f.eks. spray til lækagesøgning, bestillings-nr. 02 601 00). 7. Tætheden kontrolleres ved at holde øje med bobled-annelse i det påsprøjtede skumdannende middel. **BEMÆRK** Hvis der dannes yderligere bobler, skal tilslutningerne efterspændes (se MONTERING). Hvis utæthederne ikke kan udbedres, må produktet ikke tages i brug, men skal udskiftes.	**⚠FORSIKTIG** **Forbrennings- eller brannfare!** Alvorlige hudforbrenninger eller materielle skader. • Ikke bruk åpen ild under kontrollen! Før idriftsetting, i løpet av overvåkings- og vedlikeholdsarbeid, før det tas i bruk igjen etter større modifikasjoner og reparasjonsarbeid må LPG-anlegget kontrolleres for tetthet av fagfolk*. *Fagfolk og som gjennom sin utdanning, kunnskap og praktiske erfaring kan garantere at de vil utføre testen riktig. **Forenklet tetthetskontroll** Ved hvert gassflaskeskifte og etter en lang periode med inaktivitet, sjekk alle tilkoblinger i flaskeanlegget for tetthet (se tabell / under punkt 6 og 7). Den forenklede tetthetskontrollen erstatter ikke trykk- og tetthetskontroll av det flytende gassanlegget av eksperter*. **Valgfri utførelse med manometer** 1. Lukk alle sperrearmaturer på gassapparatet. 2. Åpne gassflaskeventilen langsomt, til trykket i gassapparatet bygger seg opp. Lukk deretter gassflaskeventilen langsomt. 3. Ventetid: 2 minutter, for å sikre temperaturutjevning. 4. Marker den svarte viserens posisjon på manometerglasset. Om det er trykket en rød viser på manometerglasset, kan posisjonen til den svarte viseren markeres ved å dreie på manometerglasset. 5. Testtid: 10 minutter. **MERK** Det angitte gasstrykket på manometeret må ikke falle i løpet av hele testtiden. Faller trykket, må det utføres en lekkasjetest på hele det flytende gassanlegget. 6. Alle tilkoblinger med skumdannende midler må sprayes iht. EN 14291 (f. eks. lekkasjesøkespray, best-nr. 02 601 00). 7. Kontroller tettheten i det du ser om det dannes bobler i det påsprayede skumdannende middelet. **MERK** Dersom det dannes flere bobler, må tilkoblingene strammes (se MONTERING) Dersom utetthetene ikke kan utbedres, må ikke produktet settes i drift og må slås av.	**⚠OBS** **Risk för brännskada eller brand!** Följderna kan bli brännskador eller sakskador. • Använd inte öppen eld under kontrollen! Gasolanläggningens täthet måste kontrolleras av en expert* före det första idrifttagandet, i samband med övervaknings- och underhållsarbeten, före ett nytt idrifttagande eller efter väsentliga ändringar och reparationsarbeten. *Experter, är sådana som till följd av sin utbildning, sina kunskaper och sina erfarenheter som erhållits genom praktisk verksamhet garanterat genomför kontrollen **Förenklad täthetskontroll** Kontrollera tätheten på alla flaskanläggningars anslutningar vid varje gasflaskbyte och när anläggningen stått stilla en längre tid (se tabell/nedan punkt 6. och 7.). Den förenklade täthetskontrollen ersätter inte tryck- och täthetskontrollen av gasolanläggningen gjord av sakkunnig*. **Valfritt utförande med manometer** 1. Stäng alla gasanordningars avstängningsarmaturer. 2. Öppna gasflaskventilen långsamt tills trycket byggs upp i gasanordningen. Stäng därefter långsamt gasflaskventilen. 3. Väntetid: 2 minuter för att säkerställa en temperaturutjämning. 4. Markera den svarta visarens position på manometern. Är en röd visare tryckt på manometern kan positionen för den svarta visaren markeras genom att vrida på manometerglaset. 5. Testtid: 10 minuter. **ANMÄRKNING** Det visade gastrycket på manometern får inte sjunka under testtiden. Om trycket sjunker måste hela gasolanläggningen kontrolleras avseende täthet. 6. Spraya in alla anslutningar med skumbildande medel enligt EN 14291 (exempelvis läckagesökningsspray, beställningsnummer 02 601 00). 7. Kontrollera tätheten genom att undersöka om det bildas bubblor i det skumbildande medlet. **ANMÄRKNING** Om det bildas fler bubblor måste anslutningarna dras åt (se MONTERING). Om det inte går att åtgärda otätheterna får produkten inte tas i drift utan måste bytas ut.	**⚠HUOMIO** **Palovammojen ja tulipalon vaara!** Vaikeita palovammoja tai omaisuusvahinkoja. • Koestuksessa ei saa käyttää avotulta! Asiantuntijan* on ennen nestekaasulaitteiston ensimmäistä käyttöönottoa, tarkastus- ja kunnossapitotöiden yhteydessä, ennen uudelleenkäyttöönottoa sekä merkittävien muutosten tai korjaushuoltojen jälkeen suoritettava järjestelmälle tiiviystarkastus. *Suomessa asiantuntijat ovat Turvallisuus- ja kemikaalivirasto Tukesin, hyväksymiä kaasuasennusliikettä, joiden koulutus, osaaminen ja käytännön kokemus varmistavat tarkastuksen asianmukaisen suorituksen. **Yksinkertaistettu tiiviyskoestus** Tarkasta pullolaitteiston kaikkien liitäntöjen tiiviys jokaisen kaasupullon vaihdon yhteydessä ja pidemmän seisokin jälkeen (katso taulukko / alhaalla kohta 6. ja 7.). Yksinkertaistettu vuotojen testausprosessi ei korvaa ammattilaisen tekemää. Nestekaasu- järjestelmän paine- ja vuototestausta. **Lisävaruste painemittarillinen toteutus** 1. Sulje kaikki kaasulaitteen sulkuventtiilit. 2. Avaa kaasupullon venttiiliä hitaasti, kunnes painetta muodostuu kaasulaitteeseen. Sulje kaasupullon venttiili sitten hitaasti. 3. Odotusaika: 2 minuuttia, jotta voidaan taata lämpötilantasoitus. 4. Merkitse mustan osoittimen sijainti painemittarin lasilla. Jos painemittarin lasiin on painettu punainen osoitin, mustan osoittimen sijainti voidaan merkintä kääntämällä painemittarin lasia. 5. Koeaika: 10 minuuttia. **HUOMAUTUS** Painemittarin näyttämä kaasun paine ei saa laskea koko koeajan aikana. Jos paine laskee, koko nestekaasulaitteen tiiviys on tarkastettava. 6. Suihkuta kaikkiin liitoskohtiin standardin EN 14291 mukaista vaahtoa muodostavaa ainetta (esim. vuodonetsintäsuihke, tilausnumero 02 601 00). 7. Tarkista tiiviys tarkkailemalla suihkutetun vaahtoa muodostavan aineen kuplien muodostusta. **HUOMAUTUS** Jos kuplia muodostuu edelleen, kaikki liitoskohdat on kiristettävä uudelleen (katso ASENNUS). Jos tiiviyttä ei saada muodostettua, laitetta ei saa ottaa käyttöön ja se on vaihdettava.	**⚠PRZESTROGA** **Niebezpieczeństwo poparzenia lub pożaru!** Poważne poparzenia skóry lub szkody materialne. • Do kontroli nie wolno stosować otwartego płomienia! Szczelność instalacji na gaz płynny musi być skontrolowana przez osobę uprawnioną* przed pierwszym uruchomieniem, w toku prac kontrolnych i konserwacyjnych, po wykonaniu istotnych zmian oraz prac naprawczych. *Eksperci to w szczególności osoby, które na podstawie wykształcenia, wiedzy i doświadczenia z pracy praktycznej zapewniają właściwe przeprowadzenie kontroli. **Uproszczona kontrola szczelności** Po każdej wymianie butli i po dłuższym przestoju należy sprawdzić szczelność wszystkich przyłączy instalacji (patrz punkty 6. i 7. poniżej). Uproszczona kontrola szczelności nie zastępuje kontroli ciśnieniowej i kontroli szczelności instalacji gazu płynnego wykonywanej przez eksperta*. **Opcjonalna wersja z manometrem** 1. Zamknąć całą armaturę odcinającą urządzenia gazowego. 2. Powoli otworzyć zawór butli z gazem, aby zaczęło się w niej tworzyć ciśnienie. Następnie powoli zamknąć zawór butli z gazem. 3. Czas oczekiwania: 2 minuty w celu zapewnienia wyrównania temperatury. 4. Zaznaczyć pozycję czarnej wskazówki na szybce manometru. Jeżeli na szybce manometru jest nadrukowana czerwona wskazówka, pozycję czarnej wskazówki można zaznaczyć przez odpowiednie przekręcenie szybki manometru. 5. Czas kontroli: 10 minut. **WSKAZÓWKA** Wskazane na manometrze ciśnienie gazu nie może spadać przez cały czas trwania kontroli. Jeśli ciśnienie spada, należy sprawdzić szczelność całego urządzenia zasilanego gazem ciekłym. 6. Spryskać wszystkie złącza środkiem pieniącym zgodnie z EN 14291 (np. sprayem do lokalizowania nieszczelności, nr katalogowy 02 601 00). 7. Sprawdzić szczelność, obserwując, czy nie tworzą się pęcherzyki środka pieniącego. **WSKAZÓWKA** Jeśli powstają kolejne pęcherzyki, należy dokręcić przyłącza (patrz MONTAŻ). Jeżeli nie można usunąć nieszczelności, produktu nie wolno eksploatować i należy go wymienić.
	IBRUGTAGNING	**IDRIFTSETTING**	**IDRIFTTAGANDE**	**KÄYTTÖÖNOTTO**	**URUCHOMIENIE**
	Produktet er klar til brug, så snart det er monteret og har bestået TÆTHEDSKONTROLLEN. Ibrugtagning sker ved langsomt at åbne for gastilførslen med lukket spærrearmatur på den tilsluttede forbruger. Følg monterings- og betjeningsvejledningen til den tilsluttede forbruger! **BEMÆRK** Gasflasken må ikke flyttes under driften.	Produktet er umiddelbart klart til drift etter montering og vellykket TETTHETSKONTROLL. Idriftssetting ved å åpne gasstilførselen langsomt med lukket stengearmatur på tilkoblet forbruker. Følg monterings- og brukerveiledningen for den tilkoblede forbrukeren! **MERK** Ikke beveg på gassflasken når apparatet er i drift.	Efter monteringen och TÄTHETSKONTROLLEN är produkten klar att använda. Ta i drift genom att öppna gastillförseln långsamt när den anslutna förbrukarens avstängningsarmatur är stängd. Ta hänsyn till monterings- och bruksanvisningen för den anslutna förbrukaren! **ANMÄRKNING** Flytta inte gasflaskan under driften.	Laite on asennuksen ja suoritetun TIIVIYSKOESTUKSEN jälkeen käyttövalmis. Käyttöönotto suoritetaan avaamalla kaasunsyöttö hitaasti käyttölaitteen sulkuventtiilin ollessa suljettuna. Käyttölaitteen käyttöoppaan ohjeita on noudatettava! **HUOMAUTUS** Käytön aikana kaasupulloa ei saa liikuttaa.	Bezpośrednio po montażu i przeprowadzeniu KONTROLI SZCZELNOŚCI produkt jest gotowy do eksploatacji. Uruchomienie przez powolne otwarcie dopływu gazu przy zamkniętej armaturze odcinającej podłączonego urządzenia odbiorczego. Przestrzegać instrukcji montażu i obsługi podłączonego urządzenia odbiorczego! **WSKAZÓWKA** W trakcie eksploatacji nie poruszać butli z gazem.

DA

FEJLAFHJÆLPNING

Fejlårsag → afhjælpning

Gaslugt

Udsivende flaskegas er ekstrem brandfarlig!
Kan medføre eksplosion.

→ Luk for gastilførslen!
→ Aktivér ikke de elektriske kontakter!
→ Anvend ikke telefon i i køretøjet!
→ Sørg for at udlufte rummene godt!
→ Tag flaskegasanlægget ud af drift!
→ Kontakt en specialiseret virksomhed med henblik på udbedring!

Ingen gasgennemstrømning:
→ Åbn flaskeventil eller spærrearmaturer.
→ Drej drejehåndtag til "ÅBEN"-stilling.

Stadig ingen gasgennemstrømning:
→ Send produktet til kontrol hos producenten.

VEDLIGEHOLDELSE

Under forudsætning af korrekt MONTERING og BETJENING er produktet vedligeholdelsesfrit.

UDSKIFTNING

Ved tegn på enhver form for slid og ødelæggelse af produktet eller en del af produktet skal produktet udskiftes. Når produktet er skiftet ud, skal trinnene MONTERING, TÆTHEDSKONTROL og IBRUGTAGNING overholdes!
For at sikre installationens fejlfrie funktion under normale driftsbetingelser anbefales det at udskifte anlægsdele, der er udsat for slitage eller ældning som f.eks. trykregulatorer, slanger og spærreanordninger:
For at sikre fejlfri funktion under normale driftsbetingelser anbefales det at udskifte produktet 10 år efter produktionsdatoen.

NEDLUKNING

Luk flaskeventilen og derefter spærrearmaturerne på de tilsluttede forbrugere. Alle ventiler skal holdes lukket, når flaskegasanlægget ikke er i brug.

BEMÆRK
Alle frie tilslutninger i flaskegasanlæggets forsyningsledninger skal lukkes tæt med en dertil egnet lukning.

④ I tilfælde af et vedvarende gasudslip fra overtryksventilen PRV via åbningen ved udluftningsproppen ④, når udluftningsproppen er trykket ud, eller aktiveret overtrykssikring S2SR skal trykregulatoren skiftes ud med en ny trykregulator.
Gaslugt, utæthed, gasudslip via PRV og fejl på forbrugsapparatet kræver øjeblikkelig NEDLUKNING!
Kontakt en specialiseret virksomhed med henblik på udbedring.

REPARATION

Hvis tiltagene, der er anført under IBRUGTAGNING, ikke medfører en korrekt fornyet ibrugtagning, og der ikke er tale om en dimensioneringsfejl, skal produktet sendes til kontrol hos producenten. Uautoriserede indgreb medfører, at garantien bortfalder.

TEKNISKE DATA

Maks. tilladt tryk PS 16 bar	
Indgangstryk alternativt: (Se typeskilt)	p 0.3 - 16 bar
Udgangstryk: (Se typeskilt)	pd 30 mbar
Sikret flow M_g for type: EN61: 0.8 kg/h; EN71: 1.2 kg/h; EN61-DS: 1.5 kg/h	
Tilladt temperatur TS -20 °C / +50 °C	
Yderligere tekniske data eller specialindstillinger fremgår→ af typeskiltet!	
ΔP	5

ΔP = det maksimalt tilladte tryktab i den efterfølgende installation i systemet.

BORTSKAFFELSE

Af hensyn til miljøet må vores produkter ikke bortskaffes som almindeligt affald.
Produktet skal bortskaffes via lokale indsamlings- eller genbrugscentre.

TEKNISKE ÆNDRINGER

Alle oplysninger i denne monterings- og betjeningsvejledning er baseret på produkttests og afspejler den aktuelle viden og lovgivning samt de relevante standarder på udgivelsesdatoen.
Der tages forbehold for ændringer i de tekniske data samt for tryk- og andre fejl.
Alt billedmateriale er illustrerende og kan afvige fra den faktiske udførelse.

GARANTI

Vi garanterer produktets forskriftsmæssige funktion og tæthed i det lovbefalede tidsrum. Omfanget af vores garanti fremgår af § 8 i vores leverings- og betalingsbetingelser.

CERTIFIKATER

Vores ledelsessystem er certificeret i henhold til ISO 9001, ISO 14001 og ISO 50001 se:
www.gok.de/qualitaets-umwelt-und-energiemanagementsystem.

SERVICE

På adressen www.gok-blog.de
finder du svar på hyppigt stillede spørgsmål vedrørende flaskegasanlæg, flaskegas i fritiden, oliefyringsanlæg og tankstyring.

NO

OPPRETTING AV FEIL

Feilårsak → Tiltak

Gasslukt

Flytende gass som strømmer ut er høyeksplosiv!
Kan medføre eksplosjon.

→ Lukk gasstilførselen!
→ Ikke betjen elektriske brytere!
→ Ikke bruk telefon inne i kjøretøyet!
→ Luft rommet godt!
→ Sett det flytende gassanlegget ut av drift!
→ Dette skal gjøres av faglært personale!

Ingen gassgjennomstrømning:
→ Åpne gassflaskeventilen eller stengearmaturene.
→ Drei dreiehåndtaket til stilling "ÅPEN".

Fortsatt ingen gassgjennomstrømning:
→ Send produktet til produsenten for kontroll.

VEDLIKEHOLD

Produktet er vedlikeholdsfritt etter ordensmessig MONTERING og BETJENING.

SKIFTING

Hvis man oppdager slitasje eller feil på produktene eller deler av produktene, skal disse skiftes. Etter skifting av produktet, følg trinnene MONTERING, TETTHETSKONTROLL og IDRIFTSETTING!
For å kunne garantere feilfri funksjon ved normale driftsbetingelser anbefaler vi at anleggsdeler som er utsatt for slitasje eller aldring, som f.eks trykkregulatorer, slanger, stengeinnretninger hvis nødvendig blir byttet ut:
For å kunne garantere feilfri funksjon ved normale driftsbetingelser anbefaler vi at innretningen skiftes ut etter 10 år fra produksjondato.

DRIFTSNEDLEGGELSE

Steng gassflaskeventilen og deretter sperrearmaturene på de tilkoblede forbrukerne. Når det flytende gassanlegget ikke er i drift, må alle ventiler holdes stengt.

MERK
Alle frie tilkoblinger i tilførselsledningene til LPG-anlegget skal lukkes tett med en egnet lukking.

Ved vedvarende gasslekkasje på overtrykkavlastningsventilen PRV gjennom ventilasjonsåpningen ④ med uttrykte luftepotter eller på grunn av varsel fra overtykk-sikkerhetsinnretningen S2SR, må trykkregulatoren byttes ut med en ny trykkregulator.
Driften må straks STANSES ved gasslukt, lekkasje, uttredelse av gass gjennom PRV og feil i sprederen.
Dette skal gjøres av fagutlært personale.

REPARASJON

Hvis tiltakene under IDRIFTSETTING ikke fører til at en kan sette apparatet i drift igjen og det ikke foreligger noen konstruksjonsfeil, må produktet sendes til produsenten for kontroll. Ved uberettigede inngrep frafaller garantien.

TEKNISKE DATA

Maks. tillatt trykk PS 16 bar	
Innløpstrykk alternativ: (se typeskilt)	p 0.3 - 16 bar
Utløpstrykk: (se typeskilt)	pd 30 mbar
Sikret gjennomstrømning M_g for type: EN61: 0.8 kg/h; EN71: 1.2 kg/h; EN61-DS: 1.5 kg/h	
Tillatt temperatur TS -20 °C / +50 °C	
For ytterligere tekniske data eller spesialinnstillinger henvises→ til typeskiltet!	
ΔP	5

ΔP = maksimalt tillatt trykktap i etterkoblet installasjon.

DEPONERING

Av miljømessige hensyn, må en ikke kaste våre produkter i husholdningsavfallet.
Produktet skal kastes på offentlige avfallstasjoner eller problemstoffsamlinger.

TEKNISKE ENDRINGER

Alle opplysninger i denne monterings- og brukerveiledningen er resultat av produktkontroll og i samsvar med nåværende kunnskapsnivå, samt lovgivning og gjeldende normer på utgivelsesdatoen.
Endringer av tekniske data, trykkfeil og feil forbeholdes.
Alle bilder er til illustrativt formål og kan avvike fra faktisk utførelse.

GARANTI

Vi garanterer for produktet og ordensmessig funksjon og tetthet innen det juridisk foreskrevne tidsrommet.
Omfanget av garantien vår retter seg etter § 8 i våre leveranse og betalingsbetingelser.

SERTIFIKATER

Vårt styringssystem er sertifisert i henhold til ISO 9001, ISO 14001 og ISO 50001 se:
www.gok.de/qualitaets-umwelt-und-energiemanagementsystem.

SERVICE

På adressen www.gok-blog.de
finner du svarene på noen ofte stilte spørsmål innenfor temaene LPG-anlegg, LPG for friluftsliv, oljefyringsanlegg og håndtering av tanker.

SV

ÅTGÄRDANDE AV FEL

Felorsak →Åtgärd

Gaslukt

Gasolen som strömmar ut är extremt lättantändlig!
Kan leda till explosioner.

→ Stäng Gastillförseln!
→ Använd inga elektriska brytare/ omkopplare!
→ Använd ingen telefon i fordonet!
→ Se till att rummen ventileras väl!
→ Ta gasolanläggningen ur drift!
→ Kontakta ett specialistföretag!

Inget gasflöde:
→ Öppna ventilen på gasflaskan eller avstängningsarmaturen.
→ Vrid vredet till läget ”ÖPPEN”.

Fortfarande inget gasflöde:
→ Skicka tillbaka produkten till tillverkaren för inspektion.

UNDERHÅLL

Produkten är efter korrekt MONTERING och ANVÄNDNING underhållsfri.

BYTE

Vid tecken på slitage eller skador på produkten eller en del av produkten måste produkten bytas ut. Efter byte av produkten ska stegen MONTERING, TÄTHETSKONTROLL och IDRIFTTAGANDE följas!
För att kunna garantera att installationen fungerar felfritt under normala driftförhållanden rekommenderar vi att anläggningsdelar som utsätts för slitage eller åldrande, t.ex. tryckregulator, slangar, avstängningsanordningar eventuellt byts ut:
För att kunna garantera att installationen fungerar felfritt under normala driftförhållanden rekommenderar vi att anordningen byts ut inom 10 år från tillverkningsdatum.

URDRIFTTAGANDE

Stäng gasflaskventilen och därefter de anslutna förbrukarnas avstängningsarmaturer. Håll alla ventiler stängda när gasolanläggningen inte används.

ANMÄRKNING
Alla lediga anslutningar i gasolanläggningens matningsledningar ska förslutas tätt med en lämplig plugg.

Vid ett kontinuerligt gasutsläpp från övertrycksventilen PRV via avluftningspluggens öppning ④ vid uttryckt avluftningsplugg eller aktiverad övertryckssäkerhetsanordning S2SR, måste tryckregulatorn bytas ut mot en ny tryckregulator.
TA GENAST UR DRIFT vid gaslukt, otäthet eller gasutsläpp via övertrycksventilen och vid en störning på förbrukaranordningen!
Kontakta ett specialistföretag.

ÅTERIDRIFTTAGANDE

Om de åtgärder som nämns under IDRIFTTAGANDE inte leder till ett korrekt återidrifttagande och det inte föreligger något konstruktionsfel måste produkten skickas in till tillverkaren för kontroll. Vid obehöriga ingrepp upphör garantin att gälla.

TEKNISKA DATA

Max tillåtet tryck PS 16 bar	
Ingångstryck, alternativ: (se typskylten)	p 0.3 - 16 bar
Utgångstryck: (se typskylten)	pd 30 mbar
Garanterat flöde M_g för typ: EN61: 0.8 kg/h; EN71: 1.2 kg/h; EN61-DS: 1.5 kg/h	
Tillåten temperatur TS -20 °C till +50 °C	
För ytterligare tekniska data eller specialinställningar → se typskylten!	
ΔP	5

ΔP = den högsta tillåtna tryckförlusten i den efterkopplade installationen.

AVFALLSHANTERING

För att skydda miljön får våra produkter inte kastas bland hushållssoporna.
Materialsortera istället produkten på en lokal sopsorteringsanläggning.

TEKNISKA ÄNDRINGAR

Alla uppgifter i den här monterings- och bruksanvisningen är resultat av produktkontroller, och de motsvarar dagens kunskapsnivå, den nuvarande lagstiftningen och de tillämpliga normerna vid utgivningsdatumet.
Vi reserverar oss för ändringar i tekniska data, eventuella tryckfel och misstag.Alla bilder är avsedda för illustrativa ändamål och de kan avvika från det faktiska utförandet.

GARANTI

Vi lämnar garanti för att produkten ska fungera korrekt och vara tät inom den lagstadgade tiden. Omfattningen i vår garanti rättar sig efter § 8 i våra leverans- och betalningsvillkor.

CERTIFIKAT

Vårt ledningssystem har certifierats enligt ISO 9001, ISO 14001 och ISO 50001, se:
www.gok.de/qualitaets-umwelt-und-energiemanagementsystem.

SERVICE

Under adressen www.gok-blog.de
hittar du svar på vanliga frågor inom områdena gasolanläggningar, gasol på fritiden, oljeeldningssystem och tankhantering.

FI

VIKOJEN KORJAUS

Vian syy → Toimenpide

Kaasunhaju

Ulosvirtaava nestekaasu on erittäin syttyvää!
Saattaa johtaa räjähdykseen.

→ Sulje kaasun syöttö!
→ Sähkökytkimiä ei saa käyttää puhelinta!
→ Rakennuksen sisällä ei saa käyttää puhelinta!
→ Tila on tuuletettava hyvin!
→ Nestekaasulaite on poistettava käytöstä!
→ Annettava ammattilaisen tehtäväksi!

Ei kaasun virtausta:
→ Avaa kaasupullon venttiili tai sulkuventtiili.
→ Kierrä kääntövipu ”AUKI”-asentoon.

Ei vieläkään kaasun virtausta:
→ Lähetä tuote valmistajalle tarkastettavaksi.

HUOLTO

Tuote on asianmukaisen ASENNUKSEN ja KÄYTÖN aikana huoltovapaa.

VAIHTO

Jos ilmenee mitään kulumaa tai mitään häiriöitä tuotteessa tai tuotteen osissa, nämä pitää vaihtaa. Noudata vaiheita ASENNUS, TIIVIYSKOESTUS ja KÄYTTÖÖNOTTO tuotteen vaihdon jälkeen!
Normaaleissa käyttöolosuhteissa on suositeltavaa vaihtaa tarvittaessa laitteiston oikean toiminnan varmistamiseksi laitteen osat, jotka altistuvat kulumiselle tai vanhentumiselle, kuten esim. paineensäätimet, letkut, sulkuventtiilit:
Normaaleissa käyttöolosuhteissa on suositeltavaa (laitteiston oikean toiminnan varmistamiseksi) vaihtaa laite, ennen kuin sen valmistumispäivämäärästä tulee 10 vuotta täyteen.

KÄYTÖSTÄPOISTO

Sulje kaasupullon venttiili ja sen jälkeen käyttölaitteen sulkuventtiili. Pidä kaikki venttiilit suljettuina, kun nestekaasulaite ei ole käytössä.

HUOMAUTUS
Kaikki nestekaasulaitteen vapaat liitännät on suljettu tiiviisti niille tarkoitetulla sululla.

Paineenrajoitusventtiilin jatkuvan kaasuvuodon ilmetessä ilmausruuvin aukosta ④ ulos puristetun ilmausruuvn yhteydessä tai ylipaineturvalaitteen S2SR käynnistyessä paineensäädin on vaihdettava uuteen paineensäädinlaitteeseen.
Jos laitteessa ilmenee kaasunhajua tai kaasuvuotoa, paineenrajoitusventtiilin kaasuvuotoa tai käyttölaitteessa on vika, laite on POISTETTAVA KÄYTÖSTÄ välittömästi!
Annettava ammattilaisen tehtäväksi.

KORJAUSHUOLTO

Ellei uudelleenkäyttöönotto onnistu kohdassa KÄYTTÖÖNOTTO mainittujen toimenpiteiden avulla, eikä asennusvirhettä ole, laite pitää lähettää valmistajalle tarkastettavaksi. Jos laitetta korjataan itse luvattomasti, takuu raukeaa.

TEKNISET TIEDOT

Sallittu maksimipaine PS 16 bar	
Tulopaineen vaihtoehto: (katso arvokilpi)	p 0.3 - 16 bar
Lähtöpaine: (katso arvokilpi)	pd 30 mbar
Varmistettu virtaus M_g tyypille: EN61: 0.8 kg/h; EN71: 1.2 kg/h; EN61-DS: 1.5 kg/h	
Sallittu lämpötila TS -20 °C / +50 °C	
Lisää teknistä tietoa tai erityisasetukset → ks. arvokilpi!	
ΔP	5

ΔP = suurin sallittu painehäviköi seuraavassa kokoonpanossa.

JÄTEHUOLTO

Laitteitamme ei saa hävittää kotitalousjätteen mukana ympäristönsuojelullisista syistä.
Laite on toimitettava ongelmajätteiden keräilypisteeseen.

TEKNISET MUUTOKSET

Kaikki tässä asennus- ja käyttöohjeessa annetut tiedot ovat tuotetestauksen tulosta ja vastaavat sen hetkistä tietotasoa sekä julkaisupäivämääränä sovellettavaa lainsäädäntöä ja voimassa olleita standardeja.
Oikeudet teknisten tietojen muuttamista, painovirheitä ja virheitä koskevat oikeudet.
Kaikki kuvat ovat tarkoitettu selkeyttämään ohjeita ja ne voivat poiketa todellisesta toimituskokoonpanosta.

TAKUU

Annamme takuun laitteen käyttötarkoituksen mukaisen toiminnan ja tiiviyden osalta lain edellyttämäksi ajaksi. Takuumme laajuus määräytyy toimitus- ja maksuehtojemme § 8:n mukaan.

SERTIFIKAATTI

Hallintajärjestelmämme on sertifioitu ISO 9001, ISO 14001 ja ISO 50001 mukaisesti, katso:
www.gok.de/qualitaets-umwelt-und-energiemanagementsystem.

PALVELU

Osoitteesta www.gok-blog.de
löydät vastauksia usein kysyttyihin kysymyksiin nestekaasulaitteisiin, nestekaasuun vapaa-ajalla, öljylämmityslaitteisiin ja säiliöhallintaan liittyen.

PL

ROZWIĄZYWANIE PROBLEMÓW

Przyczyna błędu → Rozwiązanie

Zapach gazu

Wypływający gaz płynny jest skrajnie zapalny!
Może prowadzić do wybuchu.

→ Zamknąć dopływ gazu!
→ Nie naciskać wyłączników elektrycznych!
→ Nie wykonywać połączeń telefonicznych w pojeździe!
→ Zapewnić dobrą wentylację pomieszczeń!
→ Wyłączyć instalację gazu płynnego!
→ Skontaktować się z wyspecjalizow. firmą!

Brak przepływu:
→ otworzyć zawór butli lub armaturę odcinającą
→ pokrętło przestawić w pozycji „Otwarte”

W dalszym ciągu brak przepływu gazu:
→ produkt przesłać do producenta w celu sprawdzenia.

KONSERWACJA

Prawidłowo ZAMONTOWANY i OBSŁUGIWANY produkt nie wymaga konserwacji.

WYMIANA

W przypadku oznak zużycie, zniszczenia produktu lub jego części produkt należy wymienić. Po wymianie produktu postępować zgodnie z krokami MONTAŻ, KONTROLA SZCZELNOŚCI I URUCHAMIANIE!
Aby zapewnić prawidłowe działanie instalacji w normalnych warunkach eksploatacji, zaleca się w razie potrzeby wymianę części urządzenia ulegających zużyciu lub starzeniu, takich jak regulatory ciśnienia, węże, zawory odcinające:
Aby zagwarantować prawidłowe działanie instalacji w normalnych warunkach eksploatacji, zaleca się wymianę urządzenia przed upływem 10 lat od daty produkcji.

PRZERWANIE EKSPLOATACJI

Zamknąć zawór butli z gazem, a następnie armaturę odcinającą podłączonych odbiorników. W przypadku nieużywania urządzenia zasilanego gazem ciekłym wszystkie zawory powinny być zamknięte.

WSKAZÓWKA
Aby uniknąć wycieku gazu, wszystkie wolne przyłącza doprowadza-jące gaz w instalacji należy szczelnie zamknąć przy użyciu odpowiedniego zamknięcia.

W przypadku ciągłego wycieku gazu przez nadciśnieniowy zawór wyrównawczy PRV, przez otwór w zatyczce odpowietrzającej ④ przy wyjętej zatyczce odpowietrzającej lub zadziałaniu zabezpieczenia przed przekroczeniem ciśnienia S2SR regulator ciśnienia należy wymienić na nowy.
W razie stwierdzenia zapachu gazu, nieszczelności, wycieku gazu przez zawór PRV i zakłóceń w działaniu urządzenia odbiorczego należy natychmiast PRZERWAĆ EKSPLOATACJĘ!
Zlecić naprawę wyspecjalizowanej firmie.

NAPRAWA

Jeśli działania wymienione w punkcie URUCHOMIENIE nie prowadzą do prawidłowego ponownego uruchomienia, a błąd nie dotyczy ustawień, należy wysłać produkt do producenta w celu przeprowadzenia kontroli. Ingerencje osób nieuprawnionych prowadzą do wygaśnięcia roszczeń wynikających z rękojmi.

DANE TECHNICZNE

Maks. dopuszczalne ciśnienie PS 16 barów	
Ciśnienie wejściowe alternatywne: (patrz tabliczka znamionowa)	p 0.3 - 16 barow
Ciśnienie wyjściowe: (patrz tabliczka znamionowa)	pd 30 mbarow
Zapewniony przepływ M_g dla typu: EN61: 0.8 kg/h; EN71: 1.2 kg/h; EN61-DS: 1.5 kg/h	
Temperatura dopuszczalna TS -20 °C / +50 °C	
Pozostałe dane techniczne lub ustawienia specjalne → patrz tabliczka znamionowa!	
ΔP	5

ΔP = maksymalna dozwolona strata ciśnienia w instalacji podłączonej za urządzeniem.

UTYLIZACJA

W celu ochrony środowiska naturalnego nie utylizować naszych produktów razem z odpadami komunalnymi.
Produkt należy oddać do miejscowego punktu zbiórki lub odzysku surowców wtórnych.

ZMIANY TECHNICZNE

Wszystkie informacje zawarte w niniejszej instrukcji montażu i obsługi przygotowano na podstawie wyników kontroli produktu. Są one zgodne z obecnym stanem wiedzy oraz stanem prawnym i właściwymi normami obowiązującymi w momencie wydania.
Zmiany parametrów technicznych, błędy drukarskie i omyłki zastrzeżone. Wszelkie ilustracje służą celom wizualizacyjnym i mogą odbiegać od wersji rzeczywistej.

RĘKOJMIA

Zapewniemy prawidłowe działanie i szczelność produktu w okresie wymaganym ustawą. Zakres rękojmi jest zgodny z § 8 naszych Warunków dostaw i płatności.

CERTYFIKATY

Nasz system zarządzania posiada certyfikaty ISO 9001, ISO 14001 oraz ISO 50001 dostępne na stronie:
www.gok-online.de/de/zertifikate/qualitaets-und-umweltmanagementsystem.

SERWIS

Pod adresem www.gok-blog.de dostępne są odpowiedzi na najczęściej zadawane pytania dotyczące instalacji LPG, gazu płynnego w czasie wolnym, olejowych instalacji grzewczych oraz zarządzania zbiornikiem.

GOK
Regler- und Armaturen-Gesellschaft mbH & Co. KG

Obernbreiter Straße 2 - 18 • 97340 Marktbreit/ Germany
Tel: +49 9332 404-0 • Fax: +49 9332 404-43
E-Mail: info@gok-online.de • www.gok.de • www.gok-blog.de

Artikel-Nr. 01 291 50 c / / Ausgabe 02.2022 / Ersatz für Ausgabe 07.2016